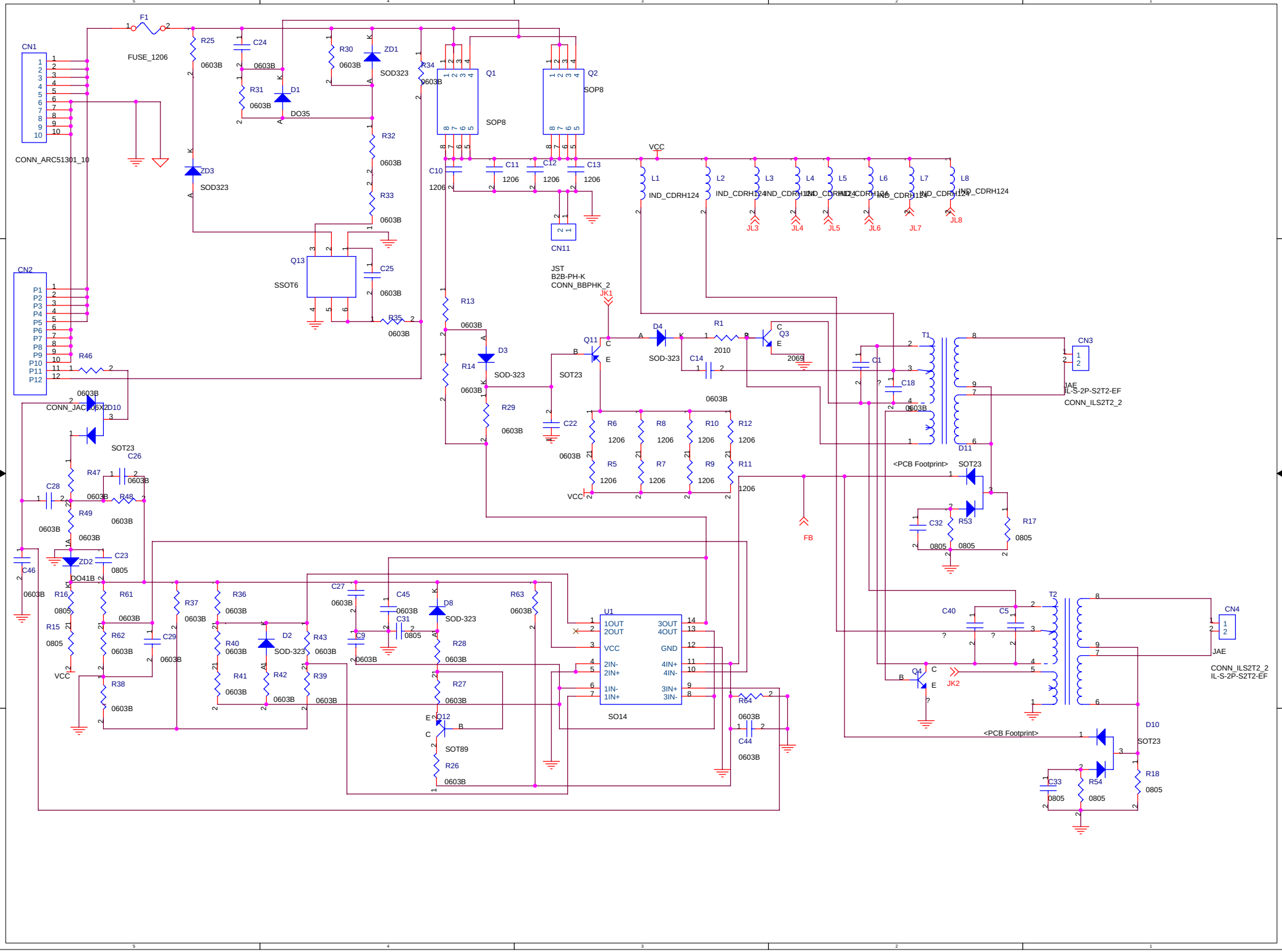
CN1
CONN_ARC51301_10
F1
FUSE_1206
R25
0603B
C24
0603B
R31
0603B
D1
DO35
R30
0603B
ZD1
SOD323
R34
0603B
Q1
SOP8
Q2
SOP8
R32
0603B
R33
0603B
ZD3
SOD323
Q13
SSOT6
C25
0603B
R35
0603B
C10
1206
C11
1206
C12
1206
C13
1206
VCC
L1
IND_CDRH124
L2
IND_CDRH124
L3
L4
L5
L6
L7
L8
JL3
JL4
JL5
JL6
JL7
JL8
CN11
JST
B2B-PH-K
CONN_BBPHK_2
JK1
CN2
R46
0603B
CONN_JAC10,6X2
D10
SOT23
R13
0603B
D3
SOD-323
R14
0603B
R29
0603B
Q11
SOT23
D4
SOD-323
R1
2010
Q3
2069
C14
0603B
C22
R6
1206
R8
1206
R10
1206
R12
1206
R5
1206
R7
1206
R9
1206
R11
1206
VCC
FB
T1
C1
C18
0603B
D11
CN3
JAE
IL-S-2P-S2T2-EF
CONN_ILS2T2_2
<PCB Footprint>
SOT23
R53
C32
0805
0805
R17
0805
C26
R47
0603B
R48
0603B
C28
R49
0603B
0603B
ZD2
DO41B
C23
0805
C46
0603B
R16
0805
R15
0805
VCC
R61
0603B
R62
0603B
R38
0603B
C29
0603B
R37
0603B
R36
0603B
R40
0603B
R41
0603B
D2
SOD-323
R42
0603B
R43
0603B
R39
0603B
C27
0603B
C9
0603B
C45
0603B
C31
0805
D8
SOD-323
R28
0603B
R27
0603B
Q12
SOT89
R26
0603B
R63
0603B
U1
1OUT
2OUT
VCC
2IN-
2IN+
1IN-
1IN+
3OUT
4OUT
GND
4IN+
4IN-
3IN+
3IN-
SO14
R64
0603B
C44
0603B
C40
C5
T2
CN4
JAE
CONN_ILS2T2_2
IL-S-2P-S2T2-EF
Q4
JK2
<PCB Footprint>
D10
SOT23
C33
0805
R54
0805
R18
0805