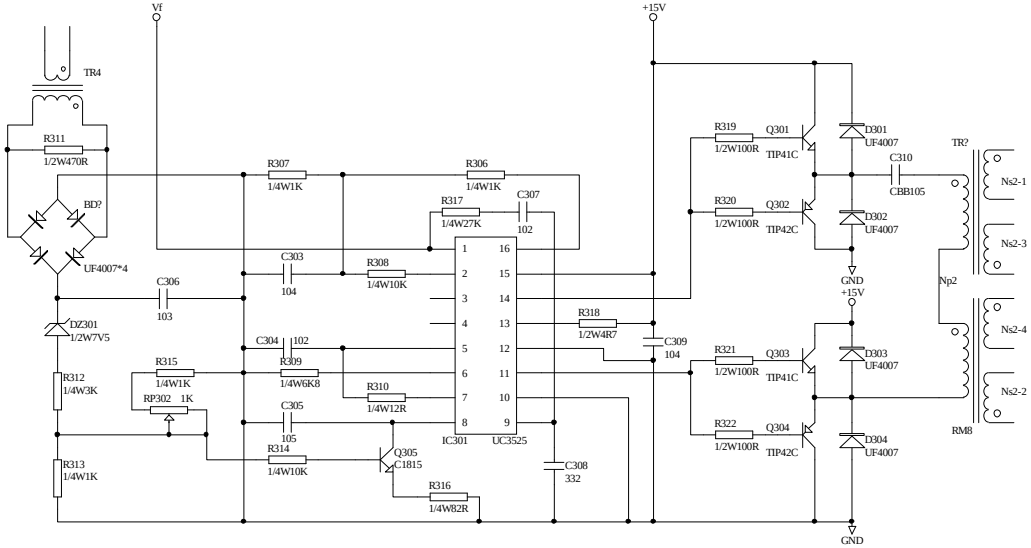

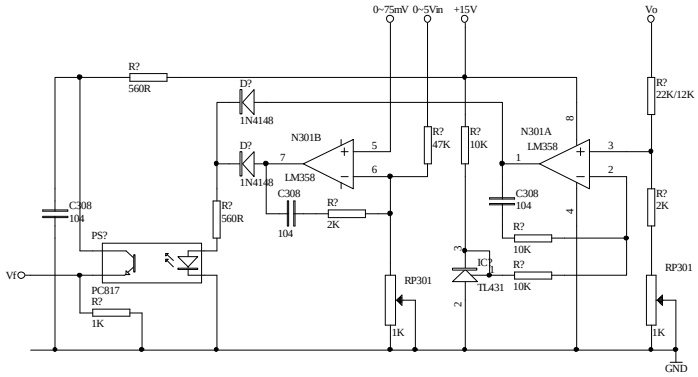

Title		
Size B	Number	Revision
Date: 1-Dec-2004		Sheet of
File: E:\文件\华北光电\杨爱武.ddb		Drawn By:

PDF 文件使用 "pdfFactory" 试用版本创建 www.fineprint.com.cn