DIMENSIONI DI INGOMBRO

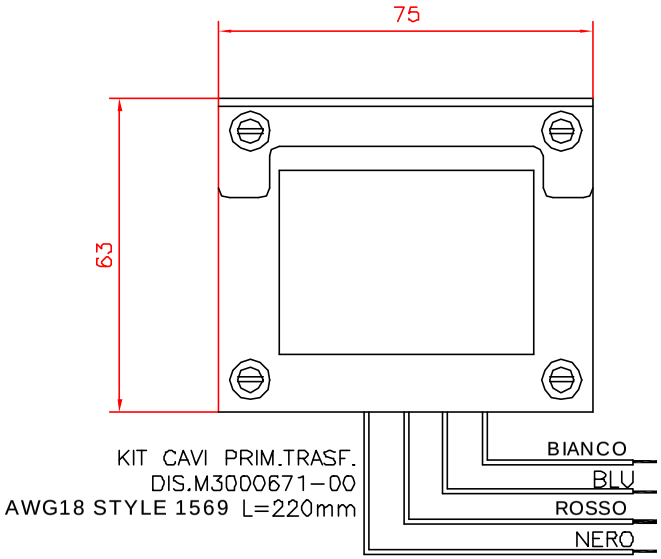

CARETTERISTICHE COSTRUTTIVE :

LAMELLA
EI75 GOM6 TRATT.TERM.
ROCCHETTO
Z 25x25 DOPPIA CAMERA
TERMINALI
EHXX03

FORATURA CS
- VISTA DALL'ALTO -

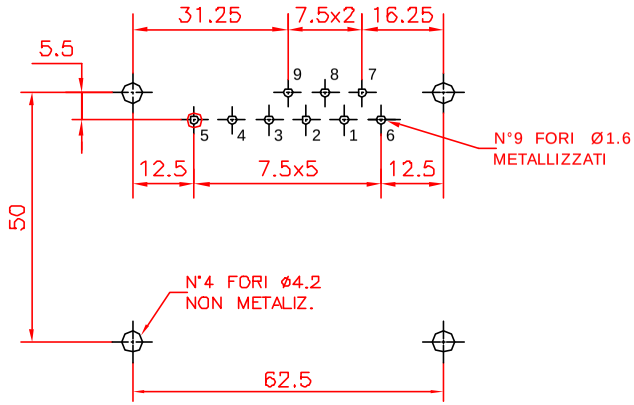

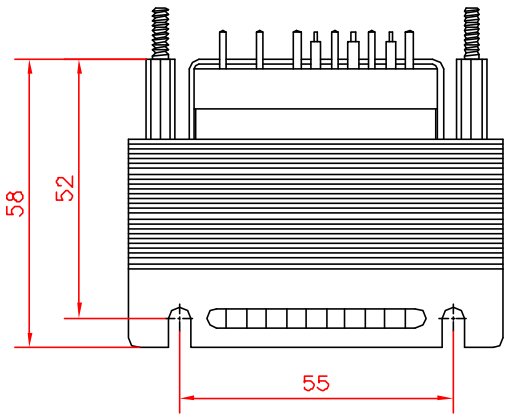

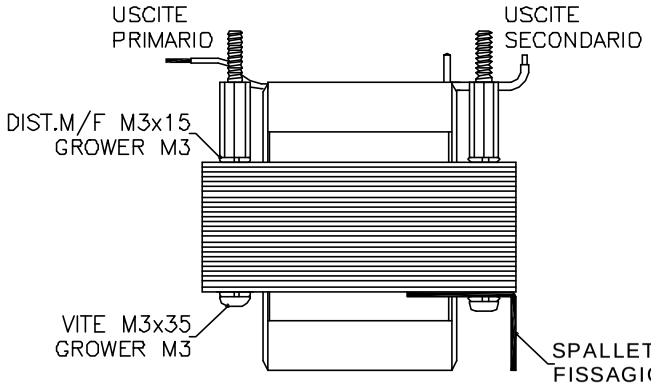

PRIMARIO		SECONDARIO		
COLORE	TENSIONE	PIN	TENSIONE	
NERO	0V	1	9.3V	USCITA PIN
ROSSO	115V	2	0V	
BLU	0V	3	9.3V	
BIANCO	115V	4	0V	
		5	18.3V	
		6	0V	
		7	23.5V	USCITA FILI
		8	0V	
		9	15.7V	

INDICE INDEX	REVISIONE REVISION	DATA DATE	APPROVATO DA APPROVED BY
EMISSIONE	REV.00	22/07/02	M.M.
VARIANTE	REV.01	20/02/04	M.M.

DATA DATE	DISEGNATO DA DRAWN BY	DESCRIZIONE DESCRIPTION	N° CODICE CODE N°	ARCHIVIO DAD FILE
20/02/04	M.MATTAVELLI	MT3000 TRASF. POWER 45 VA Rev.1	05 299 M3DDD00101	M3000701_01.DWG

DISEGNO PROPRIETA' THERMO RAMSEY e' vietata la riproduzione e la diffusione senza la nostra preventiva approvazione
DRAWN IS PROPERTY THERMO RAMSEY Reproduction and diffusion without the company permission is forbidden

Thermo Ramsey

DISEGNO N° DRAWING N°	REVISIONE REVISION	FOGLIO SHEET	FORMATO SIZE
M3000701 - 01		1/1	A3