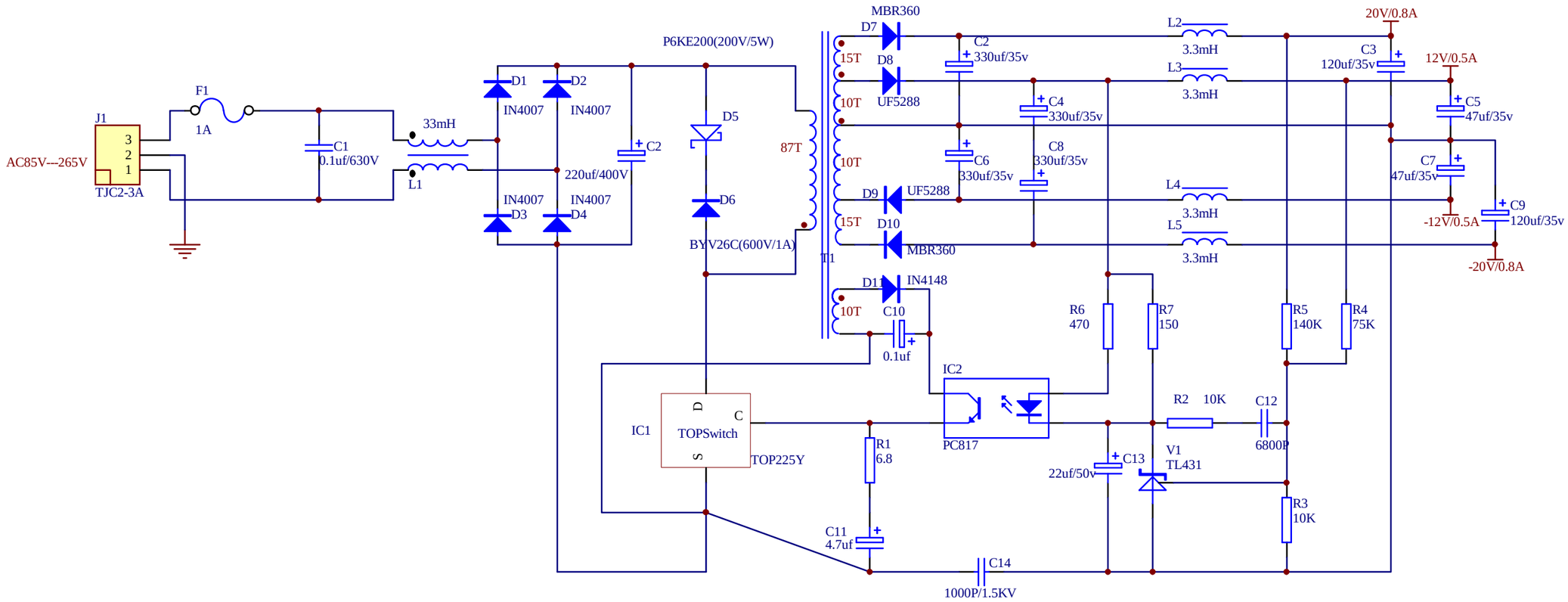
J1
TJC2-3A
AC85V---265V
3
2
1
F1
1A
C1
0.1uf/630V
33mH
L1
D1
IN4007
D2
IN4007
IN4007
D3
IN4007
D4
C2
220uf/400V
D5
D6
BYV26C(600V/1A)
P6KE200(200V/5W)
87T
T1
15T
10T
10T
15T
10T
D7
MBR360
D8
UF5288
D9
UF5288
D10
MBR360
D11
IN4148
C10
0.1uf
C2
330uf/35v
C4
330uf/35v
C6
330uf/35v
C8
330uf/35v
L2
3.3mH
L3
3.3mH
L4
3.3mH
L5
3.3mH
20V/0.8A
C3
120uf/35v
12V/0.5A
C5
47uf/35v
C7
47uf/35v
-12V/0.5A
C9
120uf/35v
-20V/0.8A
R6
470
R7
150
R5
140K
R4
75K
IC2
PC817
R2
10K
C12
6800P
V1
TL431
C13
22uf/50v
R3
10K
IC1
D
C
S
TOPSwitch
TOP225Y
R1
6.8
C11
4.7uf
C14
1000P/1.5KV