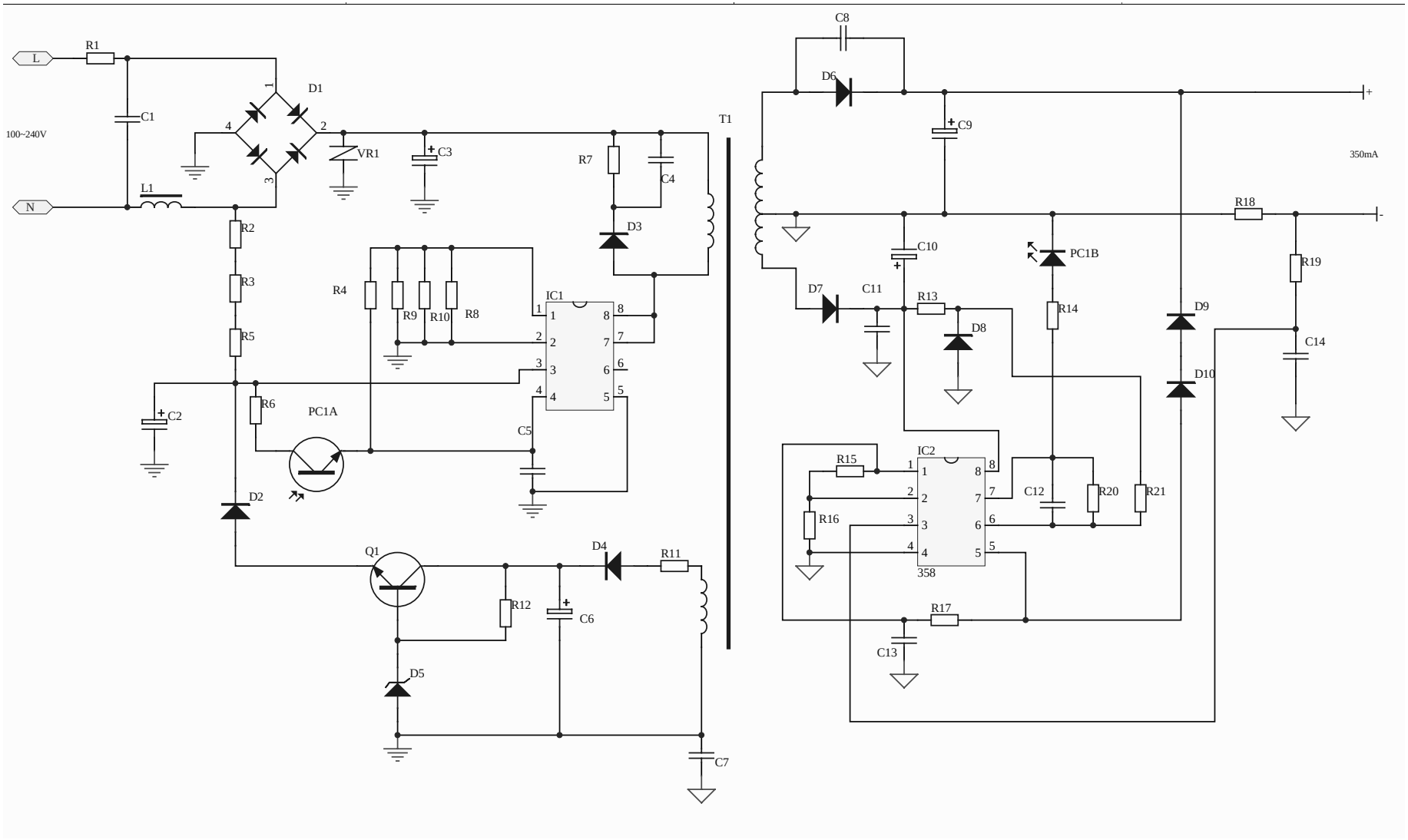
L
N
R1
C1
100~240V
L1
D1
VR1
C3
R7
C4
D3
T1
R2
R3
R5
R4
R9
R10
R8
IC1
C2
R6
PC1A
C5
D2
Q1
D4
R11
R12
C6
D5
C7
C8
D6
C9
350mA
R18
C10
PC1B
R19
D7
C11
R13
R14
D8
D9
C14
D10
IC2
R15
R16
C12
R20
R21
358
R17
C13