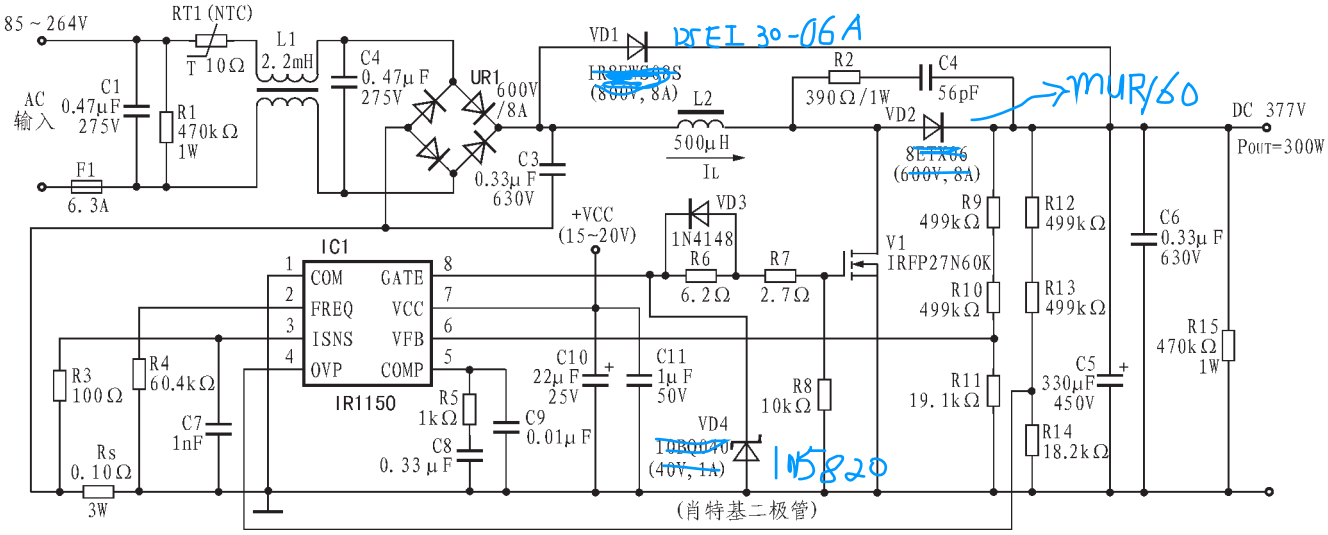
85 ~ 264V
RT1 (NTC)
T 10Ω
L1
2.2mH
C4
0.47μF
275V
UR1
600V
/8A
VD1
DSEI 30-06A
~~IRSPW3080S~~
~~(800V, 8A)~~
R2
390Ω/1W
C4
56pF
MUR160
DC 377V
POUT=300W
AC
输入
C1
0.47μF
275V
R1
470kΩ
1W
F1
6.3A
L2
500μH
IL
VD2
~~8ETX06~~
~~(600V, 8A)~~
C3
0.33μF
630V
+VCC
(15~20V)
VD3
1N4148
R6
6.2Ω
R7
2.7Ω
V1
IRFP27N60K
R9
499kΩ
R10
499kΩ
R11
19.1kΩ
R12
499kΩ
R13
499kΩ
R14
18.2kΩ
C6
0.33μF
630V
R15
470kΩ
1W
C5
330μF
450V
IC1
COM
FREQ
ISNS
OVP
GATE
VCC
VFB
COMP
IR1150
R3
100Ω
R4
60.4kΩ
C7
1nF
Rs
0.10Ω
3W
R5
1kΩ
C8
0.33μF
C9
0.01μF
C10
22μF
25V
C11
1μF
50V
R8
10kΩ
VD4
~~10BQ040~~
~~(40V, 1A)~~
1N5820
(肖特基二极管)