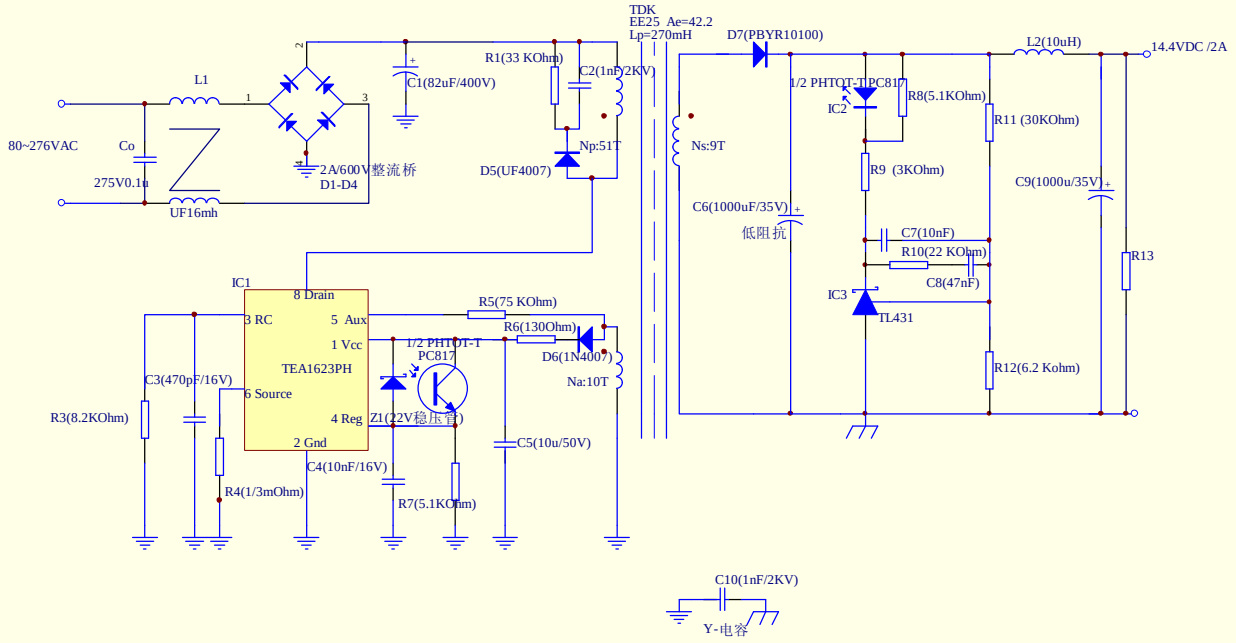

Title		
Size B	Number	Revision
Date: 31-Jul-2006	Sheet of	
File: E:\电源项目方案\泉州时刻\泉州电子在 DB1.Drawing		

PDF 文件使用 "pdfFactory Pro" 试用版本创建 www.fineprint.cn