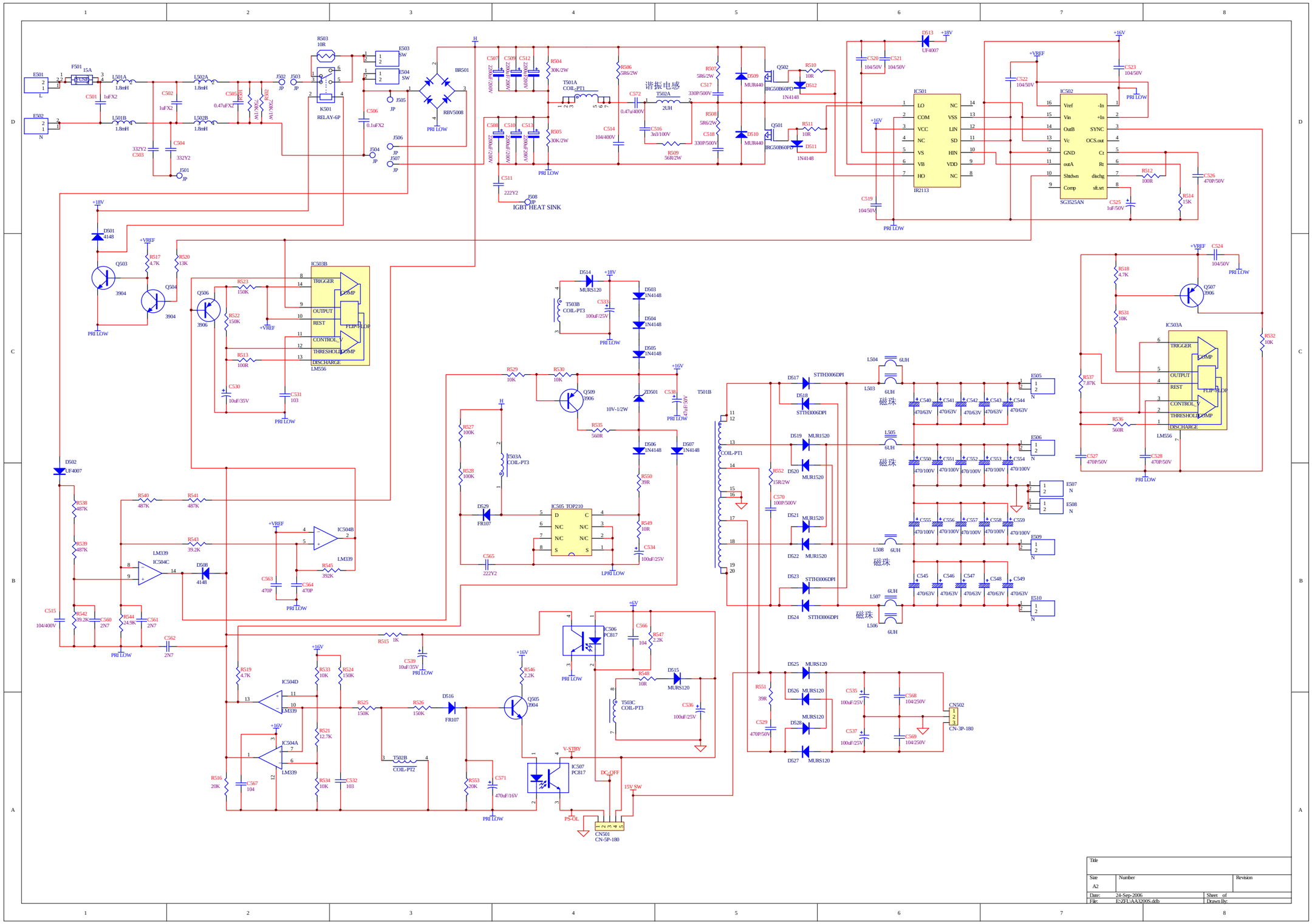

Title

Size	Number	Revision
A2		
Date: 24-Sep-2006	Sheet of	
File: E:\ZFL\AA3200S.ddb	Drawn By:	

PDF 文件使用 "pdfFactory" 试用版本创建 www.fineprint.com.cn