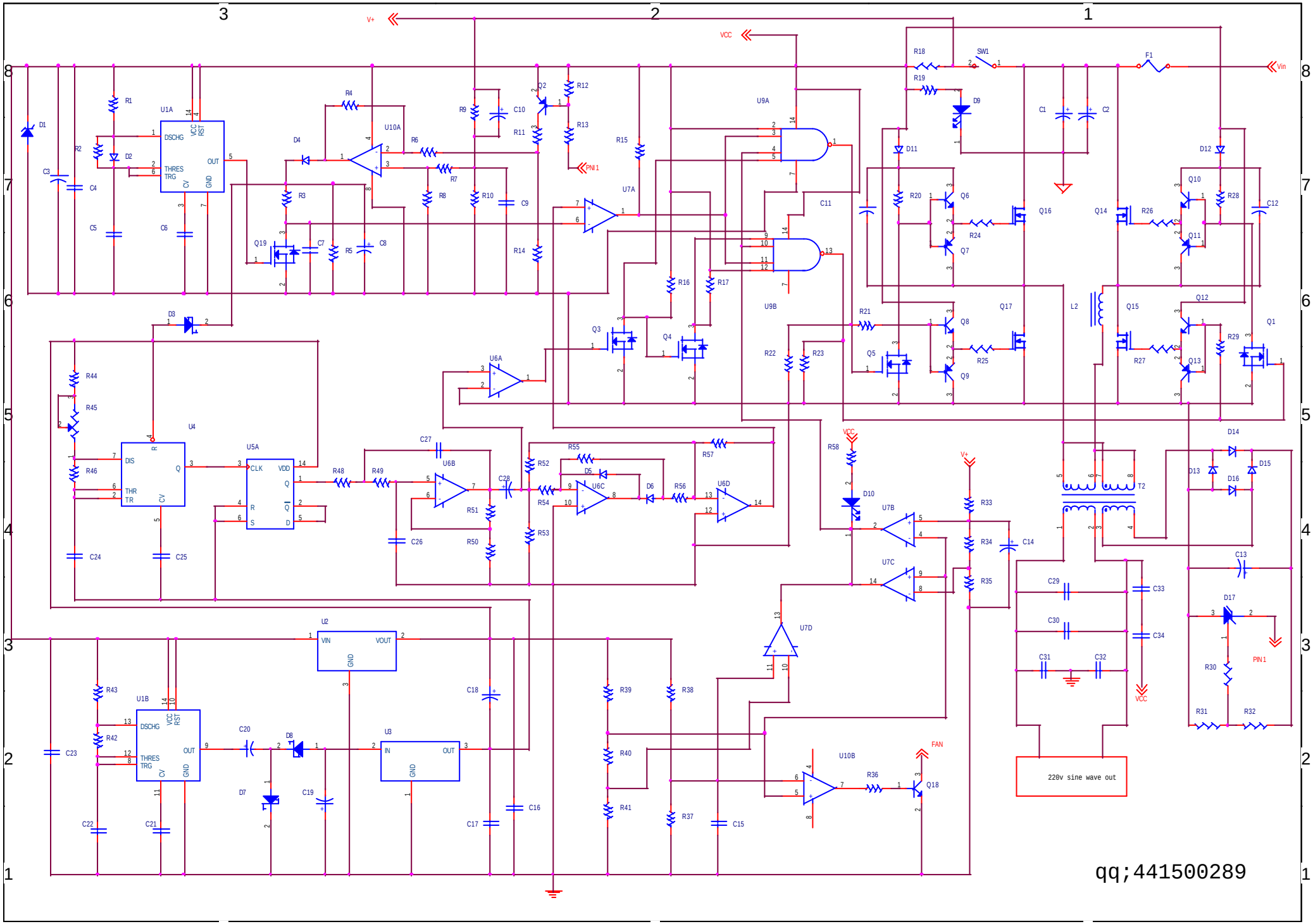
V+
VCC
Vin
PIN1
FAN
220v sine wave out
U1A
U1B
U2
U3
U4
U5A
U6A
U6B
U6C
U6D
U7A
U7B
U7C
U7D
U9A
U9B
U10A
U10B
T2
L2
SW1
F1
qq;441500289