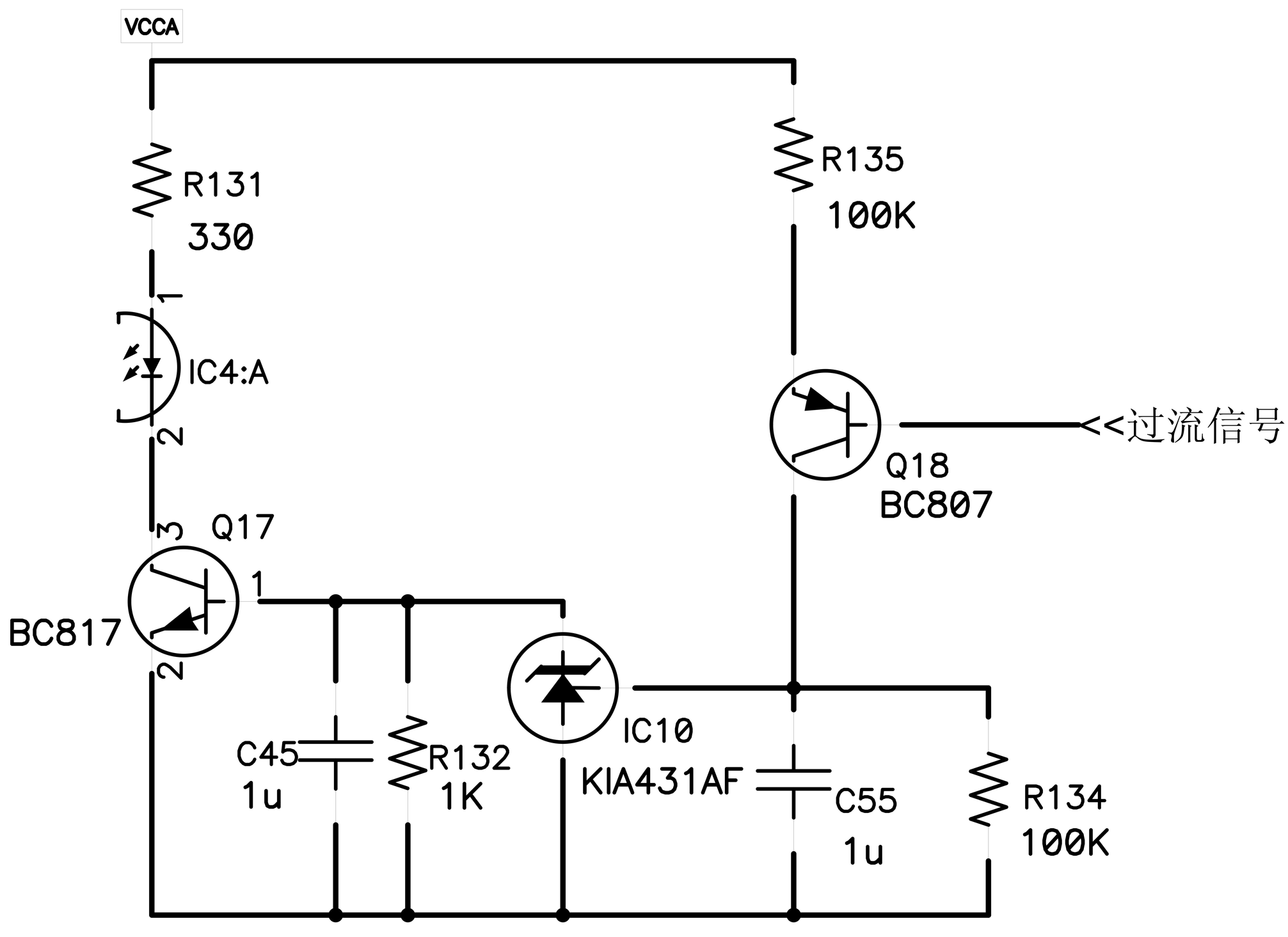
VCCA
R131
330
R135
100K
IC4:A
1
2
Q18
BC807
<<过流信号
Q17
3
1
2
BC817
C45
1u
R132
1K
IC10
KIA431AF
C55
1u
R134
100K