POWER-22E 做DVD电源方案(AC:80V-280V)

(参考设计)

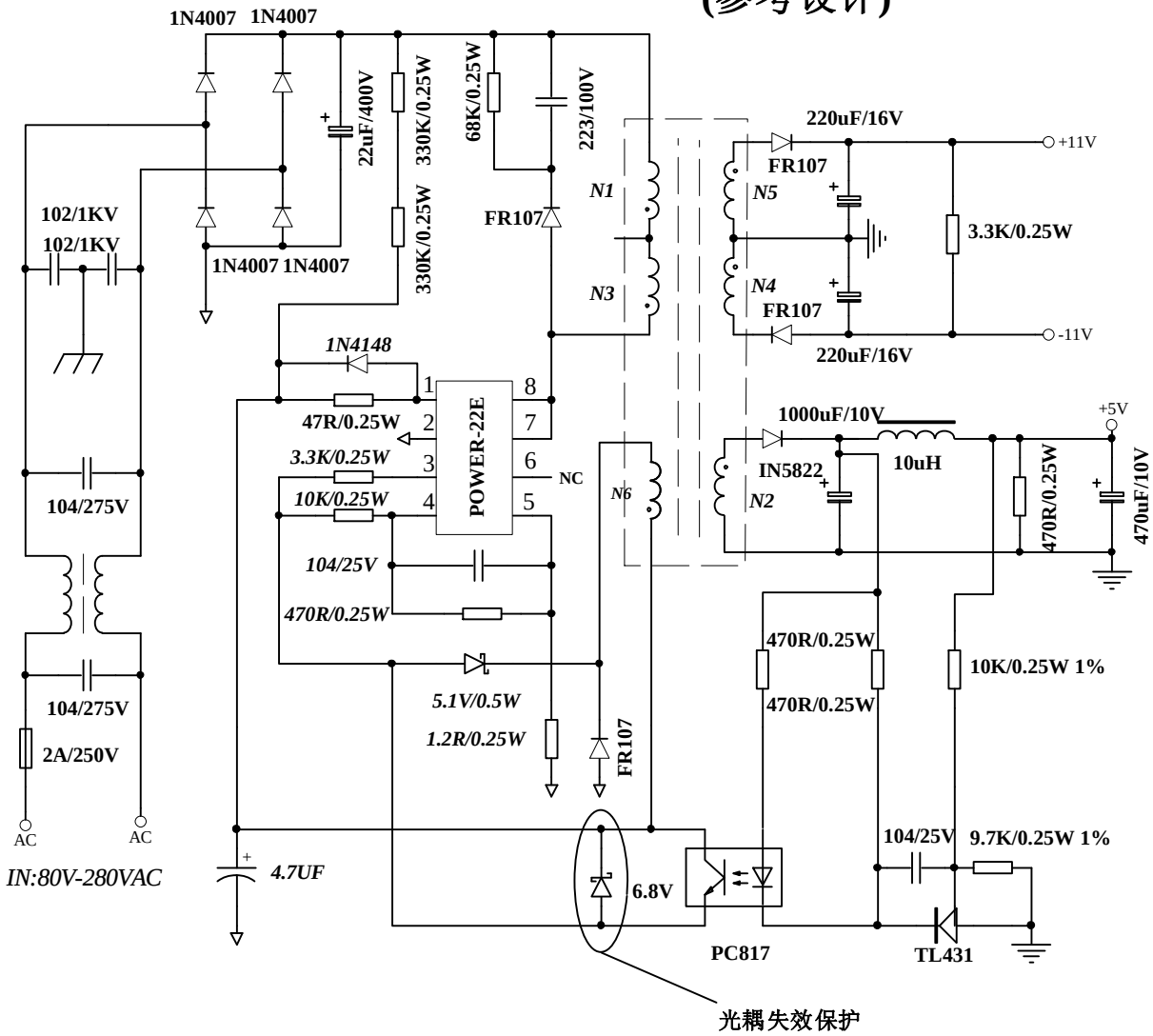

变压器设计参考

EE25(5+5)变压器设计
N1:0.25mm 1股/密绕两层
N2:0.35mm 4股/6T
N3:0.25mm 1股（N1+N3=90T）/N1+N3电感量为2.5-2.7mH
N4和N5双线并绕,0.21mm 1股/13T
N6:0.21mm 1股/6T

EE22(5+5)变压器设计
N1:0.23mm 1股/密绕两层
N2:0.35mm 3股/7T
N3:0.23mm 1股（N1+N3=100T）/N1+N3电感量为2.5-2.7mH
N4和N5双线并绕,0.21mm 1股/15T
N6:0.21mm 1股/7T

EE19(5+5)变压器设计
N1:0.21mm 1股/密绕两层
N2:0.35mm 3股/8T
N3:0.21mm 1股（N1+N3=110T）/N1+N3电感量为2.5-2.7mH
N4和N5双线并绕,0.21mm 1股/17T
N6:0.21mm 1股/8T

EEL19(5+5)或(5+7)变压器设计
N1:0.23mm 1股/密绕两层
N2:0.35mm 3股/9T
N3:0.23mm 1股（N1+N3=120T）/N1+N3电感量为2.5-2.7mH
N4和N5双线并绕,0.21mm 1股/19T
N6:0.21mm 1股/10T

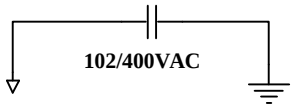

PDF 文件使用 "pdfFactory Pro" 试用版本创建 www.fineprint.com.cn