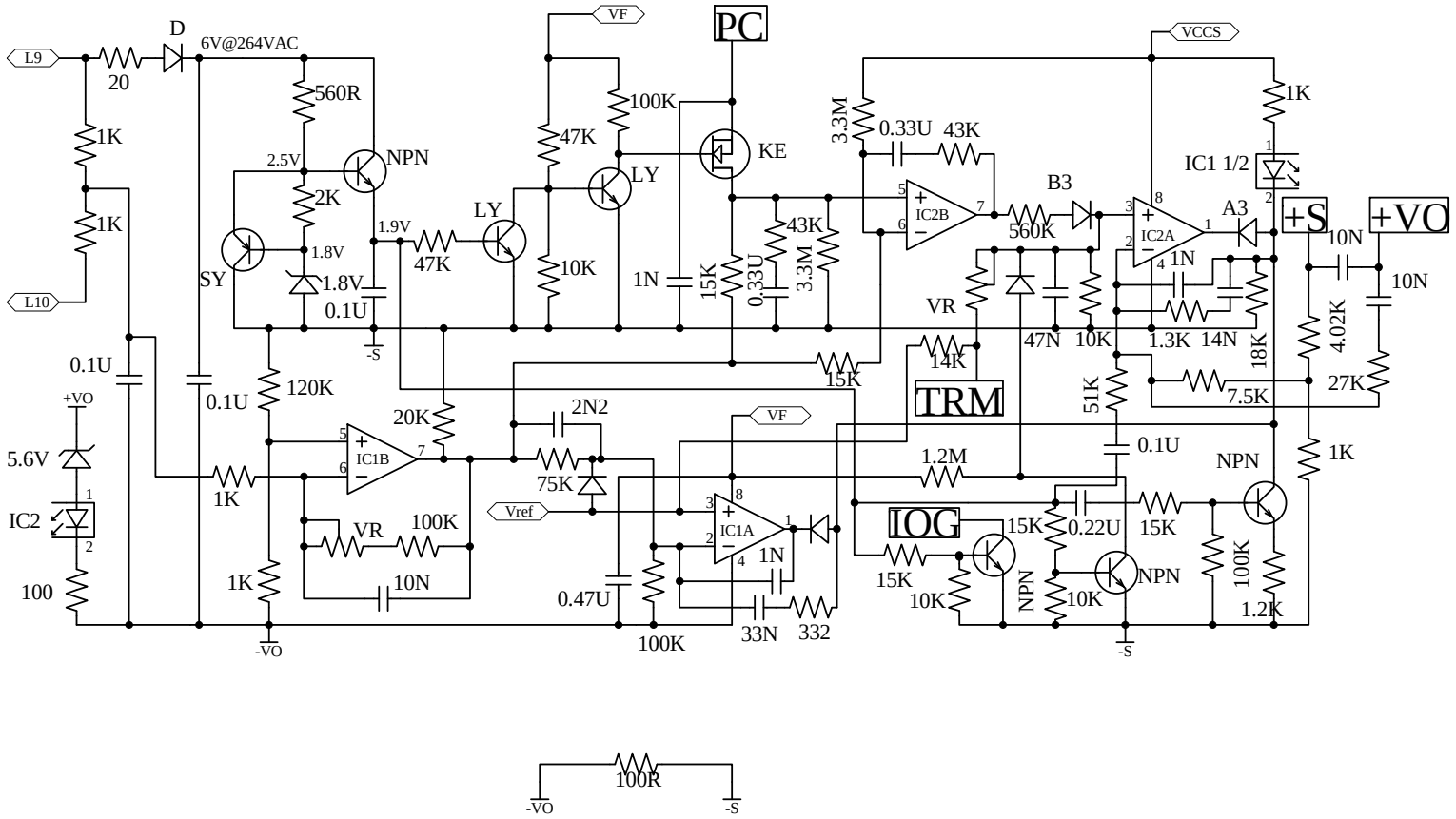
L9
L10
20
D
6V@264VAC
1K
1K
560R
2.5V
NPN
2K
1.8V
1.8V
SY
0.1U
-S
1.9V
47K
LY
47K
10K
VF
100K
LY
PC
KE
1N
15K
0.33U
43K
3.3M
3.3M
0.33U
43K
IC2B
VCCS
B3
560K
IC2A
A3
1K
IC1 1/2
+S
+VO
10N
10N
1N
1.3K
14N
18K
4.02K
27K
7.5K
VR
47N
10K
14K
15K
TRM
51K
0.1U
1.2M
NPN
1K
0.1U
0.1U
120K
20K
IC1B
2N2
75K
Vref
VF
IC1A
1N
33N
332
0.47U
100K
IOG
15K
0.22U
15K
15K
10K
NPN
10K
NPN
100K
1.2K
-S
+VO
5.6V
IC2
100
1K
VR
100K
10N
1K
-VO
100R
-VO
-S