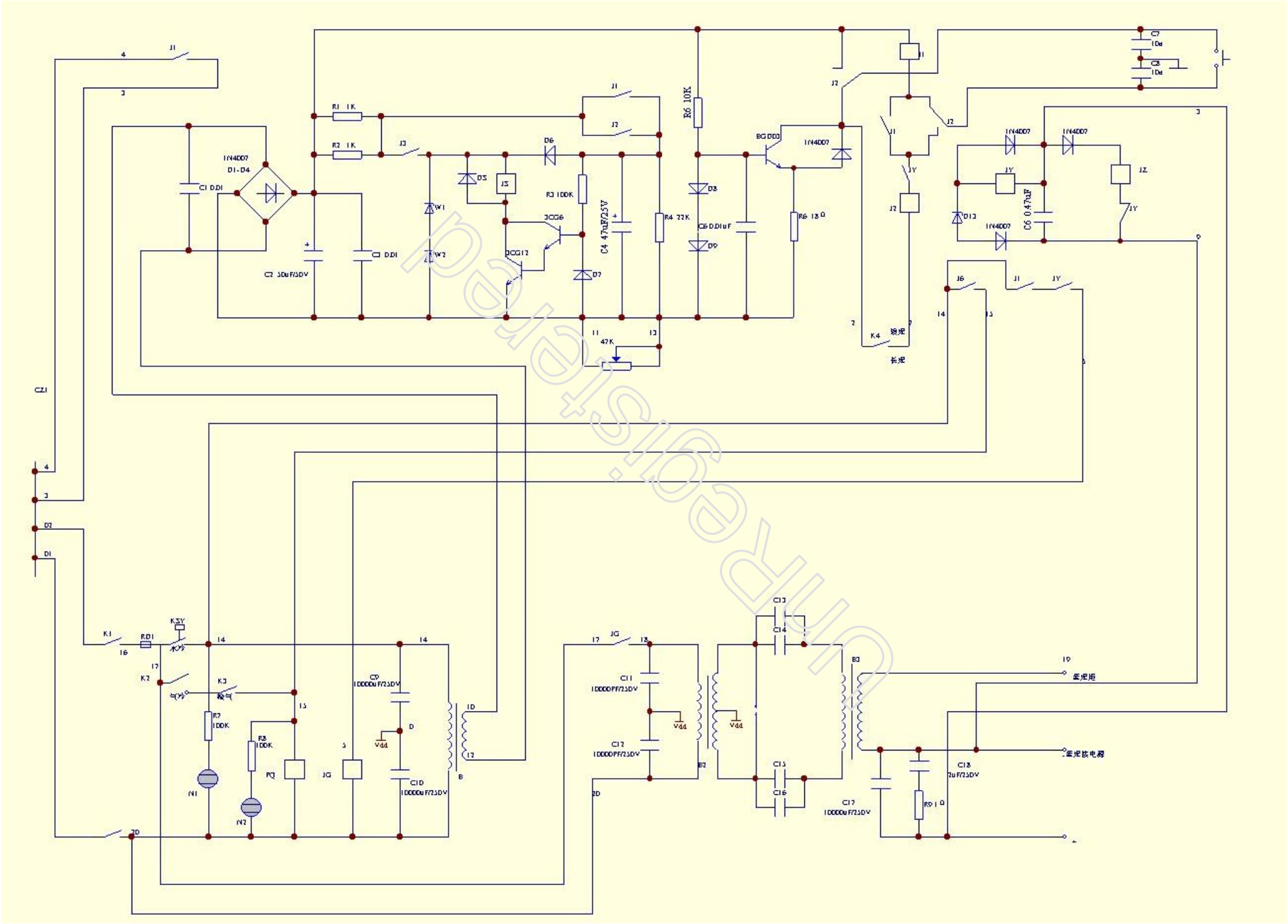

J1
J2
J3
J5
J6
J7
J8
J9
J10
J11
J12
J13
J14
J15
J16
J17
J18
J19
J20
R1 1K
R2 1K
R3 100K
R4 22K
R6 10K
R7 100K
R8 100K
R9 1Ω
C1 0.01
C2 50uF/50V
C3 0.01
C4 47uF/25V
C6 0.01uF
C6 0.47uF
C7 10u
C8 10u
C9 10000uF/25V
C10 10000uF/25V
C11 10000PF/25V
C12 10000PF/25V
C13
C14
C15
C16
C17 10000uF/25V
C18 2uF/25V
D1-D4
D5
D6
D7
D8
D9
D13
W1
W2
3CG6
3CG12
BG D03
1N4007
47K
K1
K2
K3
K4
RD1
KSY
N1
N2
PQ
JG
JY
JZ
CZ1
Vdd
B2
B3