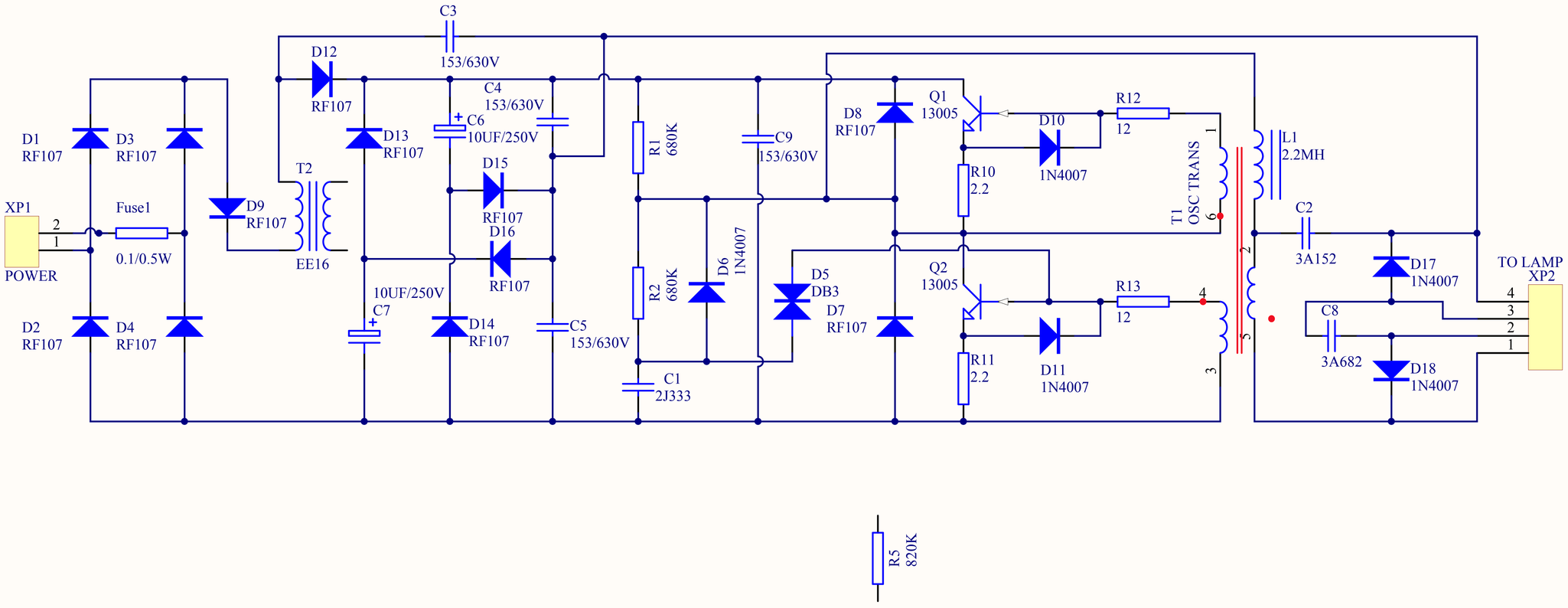
C3
153/630V
D12
RF107
C4
153/630V
C6
10UF/250V
D13
RF107
D15
RF107
D16
RF107
D1
RF107
D3
RF107
XP1
POWER
Fuse1
0.1/0.5W
D9
RF107
T2
EE16
D2
RF107
D4
RF107
10UF/250V
C7
D14
RF107
C5
153/630V
R1
680K
R2
680K
C1
2J333
D6
1N4007
C9
153/630V
D5
DB3
D7
RF107
D8
RF107
Q1
13005
Q2
13005
D10
1N4007
D11
1N4007
R10
2.2
R11
2.2
R12
12
R13
12
T1
OSC TRANS
L1
2.2MH
C2
3A152
C8
3A682
D17
1N4007
D18
1N4007
TO LAMP
XP2
R5
820K

12345