582 PQ3220 變壓器設計參數

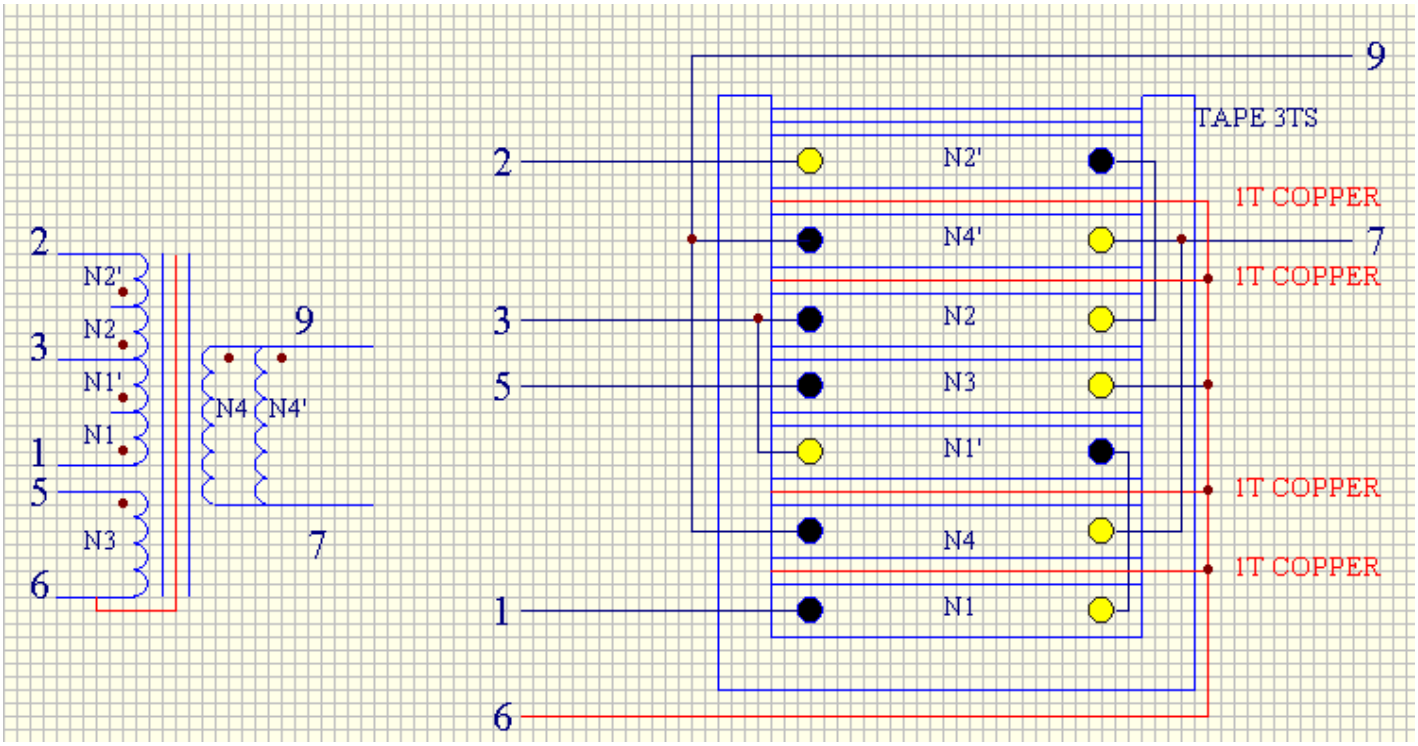

1， 骨架：PQ3220　6+6PIN　其中 3，4，8，10，11，12PIN 剪掉。
2， 磁心：PQ3220　pc40 材質。
3， 電感量：1-2 腳 380uh±5%。
4， 屏蔽層引線到 6 腳。

C	wingding	material	start	turns	finish	remark
1	N1	Φ0.3mm*3P	1	7	→	不斷線
2	tape	寬 9mm		1.3		
3	copper	copper 8.5*0.05mm		1.1		首尾不可短路
4	tape	寬 9mm		1.3		
5	N4	Φ0.6mm*2P TEX-E	11	5	8	
6	tape	寬 9mm		1.3		
7	copper	copper 8.5*0.05mm		1.1		首尾不可短路
8	tape	寬 9mm		1.3		
9	N1’	Φ0.3mm*3P	→	7	3	
10	tape	寬 8.5mm		1.3		
11	N3	Φ0.3mm*1P	5	4	6	疏繞
12	tape	寬 9mm		1.3		
13	N2	Φ0.3mm*3P	3	7	→	不斷線
14	tape	寬 9mm		1.3		
15	copper	copper 8.5*0.05mm		1.1		首尾不可短路
16	tape	寬 9mm		1.3		
17	N4’	Φ0.6mm*2P TEX-E	11	5	8	
18	tape	寬 9mm		1.3		
19	copper	copper 8.5*0.05 mm		1.1		首尾不可短路
20	tape	寬 9mm		1.3		
21	N2’	Φ0.3mm*3P	→	7	2	
22	tape	寬 9mm		3		
22	tape	寬 28mm		3		磁心外面縱向纏繞