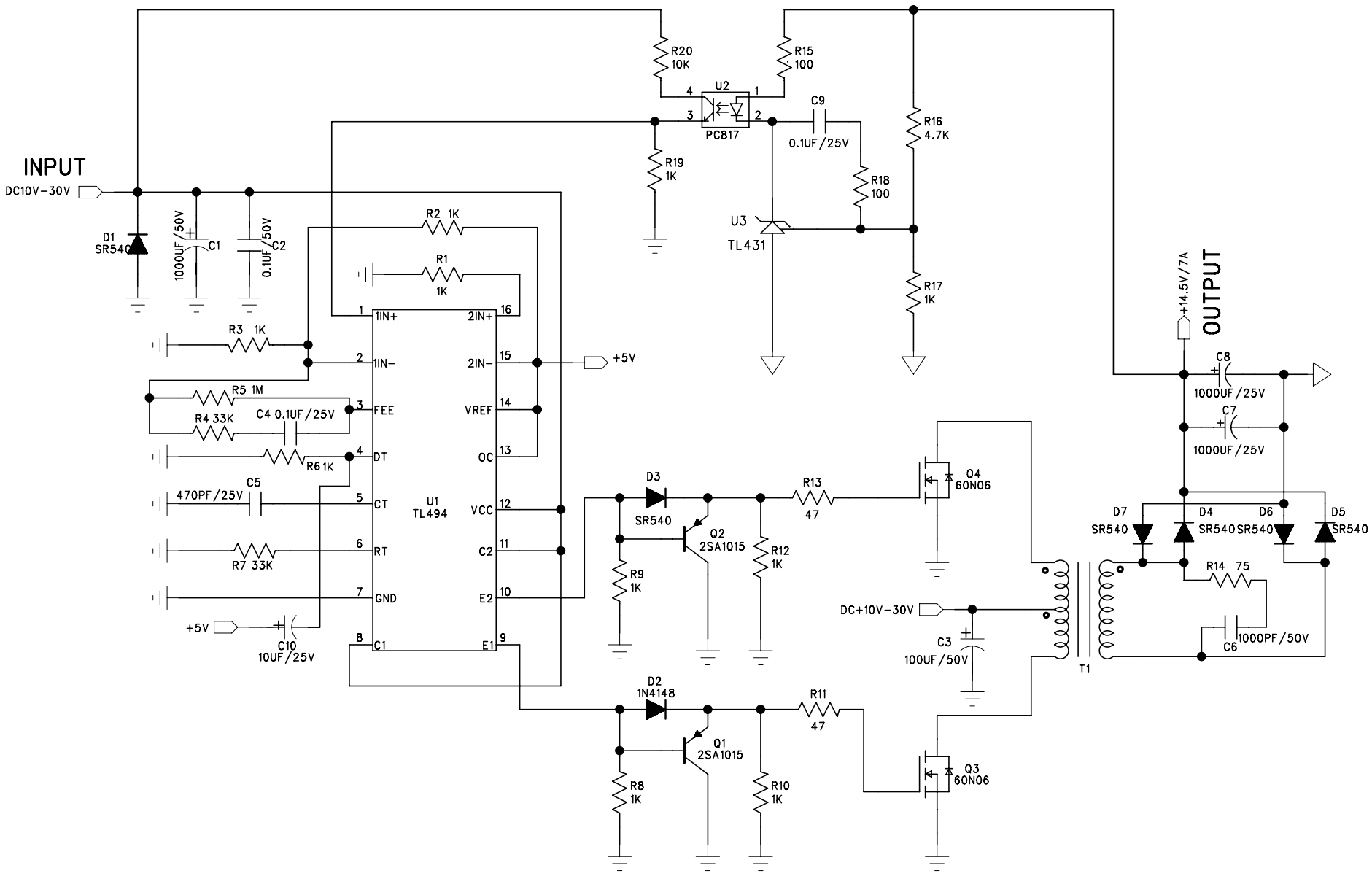
INPUT
DC10V-30V
D1
SR540
1000UF/50V
C1
0.1UF/50V
C2
R20
10K
U2
PCB17
R15
100
C9
0.1UF/25V
R16
4.7K
R19
1K
R18
100
U3
TL431
R17
1K
R2 1K
R1
1K
R3 1K
R5 1M
R4 33K
C4 0.1UF/25V
R6 1K
C5
470PF/25V
R7 33K
+5V
C10
10UF/25V
U1
TL494
1IN+
1IN-
FEE
DT
CT
RT
GND
C1
2IN+
2IN-
VREF
OC
VCC
C2
E2
E1
+5V
D3
SR540
Q2
2SA1015
R9
1K
R12
1K
R13
47
Q4
60N06
D2
1N4148
Q1
2SA1015
R8
1K
R10
1K
R11
47
Q3
60N06
DC+10V-30V
C3
100UF/50V
T1
+14.5V/7A
OUTPUT
C8
1000UF/25V
C7
1000UF/25V
D7
SR540
D4
SR540
D6
SR540
D5
SR540
R14 75
C6
1000PF/50V