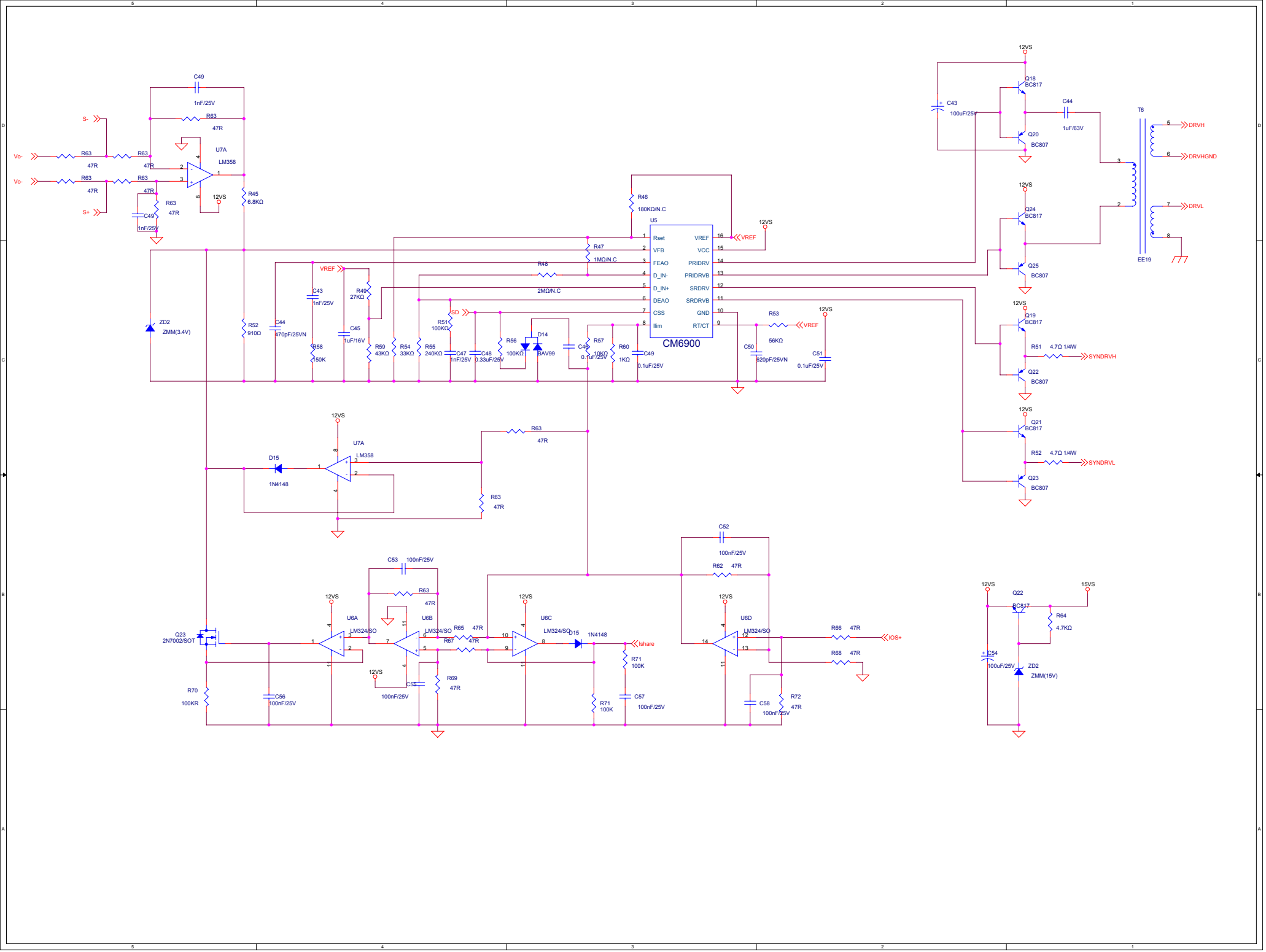
C49
1nF/25V
R63
47R
S-
Vo-
Vo-
S+
U7A
LM358
12VS
R45
6.8KΩ
R46
180KΩ/N.C
U5
CM6900
Rset
VFB
FEAO
D_IN-
D_IN+
DEAO
CSS
Ilim
VREF
VCC
PRIDRV
PRIDRVB
SRDRV
SRDRVB
GND
RT/CT
R47
1MΩ/N.C
R48
2MΩ/N.C
R49
27KΩ
C43
1nF/25V
C45
1uF/16V
R58
150K
R59
43KΩ
R54
33KΩ
R55
240KΩ
R51
100KΩ
SD
C47
1nF/25V
C48
0.33uF/25V
R56
100KΩ
D14
BAV99
C46
0.1uF/25V
R57
10KΩ
R60
1KΩ
C49
0.1uF/25V
R53
56KΩ
C50
520pF/25VN
C51
0.1uF/25V
ZD2
ZMM(3.4V)
R52
910Ω
C44
470pF/25VN
D15
1N4148
C52
100nF/25V
R62
47R
C53
100nF/25V
Q23
2N7002/SOT
U6A
U6B
U6C
U6D
LM324/SO
R65
47R
R67
47R
R69
47R
C55
100nF/25V
R70
100KR
C56
100nF/25V
Ishare
R71
100K
C57
100nF/25V
C58
100nF/25V
R72
47R
R66
47R
R68
47R
IOS+
Q18
BC817
Q20
BC807
C43
100uF/25V
C44
1uF/63V
T6
EE19
DRVH
DRVHGND
DRVL
Q24
BC817
Q25
BC807
Q19
BC817
R51
4.7Ω 1/4W
SYNDRVH
Q22
BC807
Q21
BC817
R52
4.7Ω 1/4W
SYNDRVL
Q23
BC807
15VS
Q22
BC817
R64
4.7KΩ
C54
100uF/25V
ZD2
ZMM(15V)

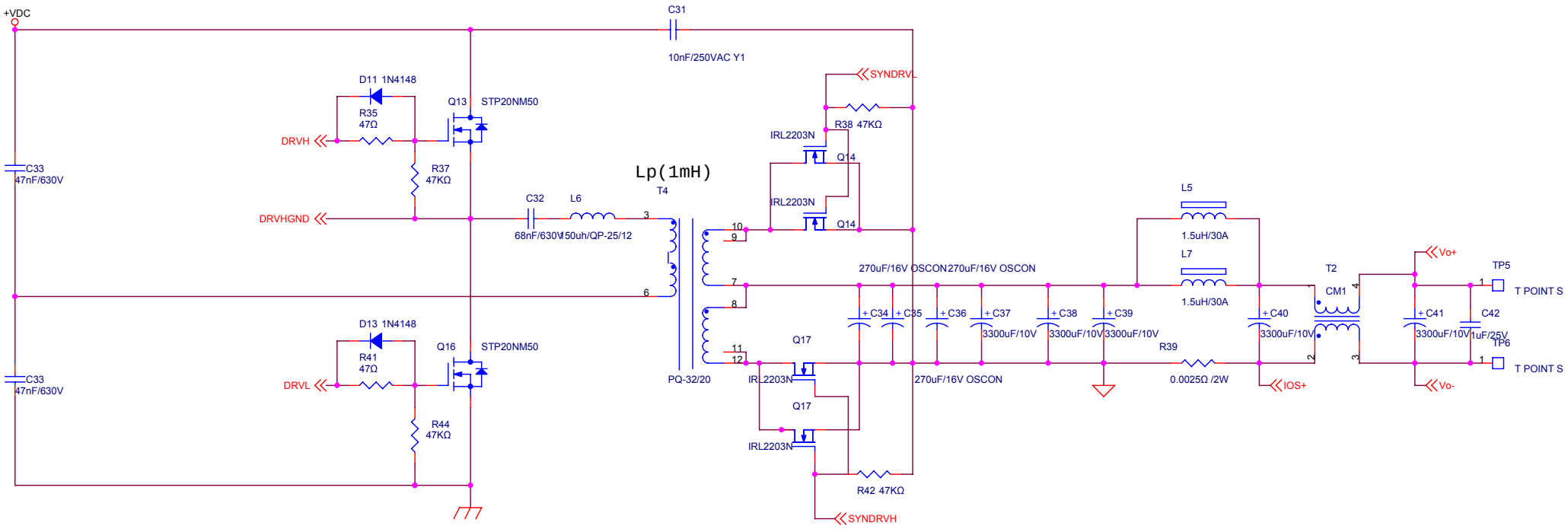
+VDC
C31
10nF/250VAC Y1
D11 1N4148
Q13
STP20NM50
R35
47Ω
DRVH
R37
47KΩ
C33
47nF/630V
DRVHGND
C32
L6
68nF/630V
150uh/QP-25/12
Lp(1mH)
T4
SYNDRVL
R38 47KΩ
IRL2203N
Q14
IRL2203N
Q14
L5
1.5uH/30A
L7
1.5uH/30A
270uF/16V OSCON
270uF/16V OSCON
C34
C35
C36
C37
3300uF/10V
C38
3300uF/10V
C39
3300uF/10V
R39
0.0025Ω /2W
C40
3300uF/10V
IOS+
T2
CM1
Vo+
TP5
T POINT S
C41
3300uF/10V
C42
1uF/25V
TP6
T POINT S
Vo-
D13 1N4148
Q16
STP20NM50
R41
47Ω
DRVL
R44
47KΩ
C33
47nF/630V
PQ-32/20
Q17
IRL2203N
Q17
IRL2203N
270uF/16V OSCON
R42 47KΩ
SYNDRVH

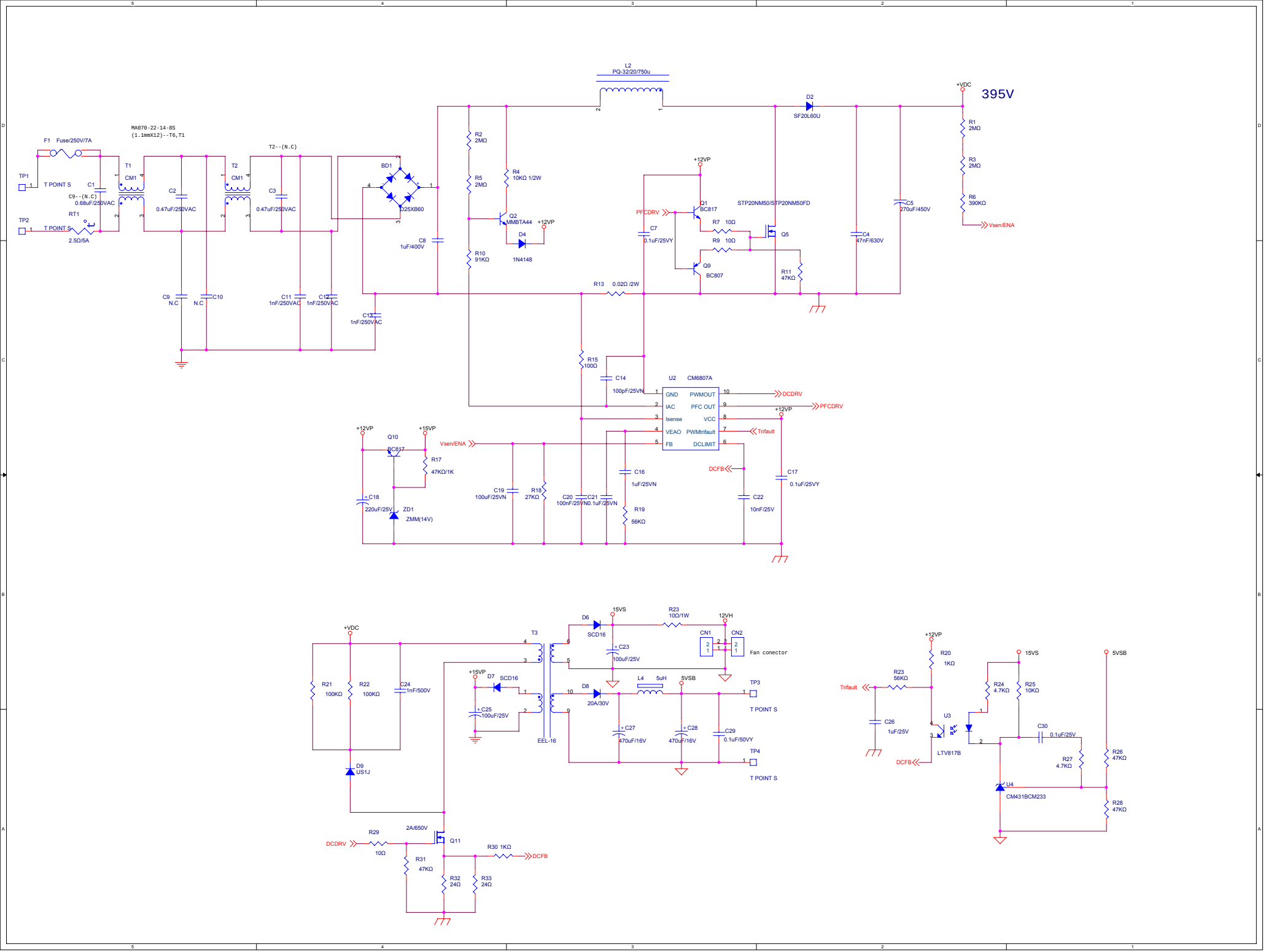
395V
+VDC
L2
PQ-32/20/750u
D2
SF20L60U
R1
2MΩ
R3
2MΩ
R6
390KΩ
Vsen/ENA
C5
270uF/450V
C4
47nF/630V
F1 Fuse/250V/7A
TP1
TP2
T POINT S
C1
C9--(N.C)
0.68uF/250VAC
RT1
2.5Ω/5A
MA070-22-14-8S
(1.1mmX12)--T6,T1
T1
CM1
C2
0.47uF/250VAC
T2--(N.C)
T2
CM1
C3
0.47uF/250VAC
BD1
D25XB60
C8
1uF/400V
R2
2MΩ
R5
2MΩ
R10
91KΩ
R4
10KΩ 1/2W
Q2
MMBTA44
D4
1N4148
+12VP
PFCDRV
Q1
BC817
STP20NM50/STP20NM50FD
R7 10Ω
R9 10Ω
Q5
Q9
BC807
R11
47KΩ
C7
0.1uF/25VY
R13 0.02Ω /2W
C9
N.C
C10
N.C
C11
1nF/250VAC
C12
1nF/250VAC
C13
1nF/250VAC
R15
100Ω
C14
100pF/25VN
U2 CM6807A
GND
IAC
Isense
VEAO
FB
PWMOUT
PFC OUT
VCC
PWMtrifault
DCLIMIT
DCDRV
PFCDRV
Trifault
DCFB
+15VP
Q10
BC817
R17
47KΩ/1K
C18
220uF/25V
ZD1
ZMM(14V)
C19
100uF/25VN
R18
27KΩ
C20
100nF/25V
C21
0.1uF/25VN
C16
1uF/25VN
R19
56KΩ
C22
10nF/25V
C17
0.1uF/25VY
D6
SCD16
15VS
R23
10Ω/1W
12VH
CN1
CN2
Fan conector
C23
100uF/25V
T3
EEL-16
D7
SCD16
C25
100uF/25V
D8
20A/30V
L4 5uH
5VSB
TP3
TP4
T POINT S
C27
470uF/16V
C28
470uF/16V
C29
0.1uF/50VY
R21
100KΩ
R22
100KΩ
C24
1nF/500V
D9
US1J
R29
10Ω
2A/650V
Q11
R30 1KΩ
R31
47KΩ
R32
24Ω
R33
24Ω
R20
1KΩ
R23
56KΩ
C26
1uF/25V
U3
LTV817B
R24
4.7KΩ
R25
10KΩ
C30
0.1uF/25V
R27
4.7KΩ
U4
CM431BCM233
R26
47KΩ
R28
47KΩ