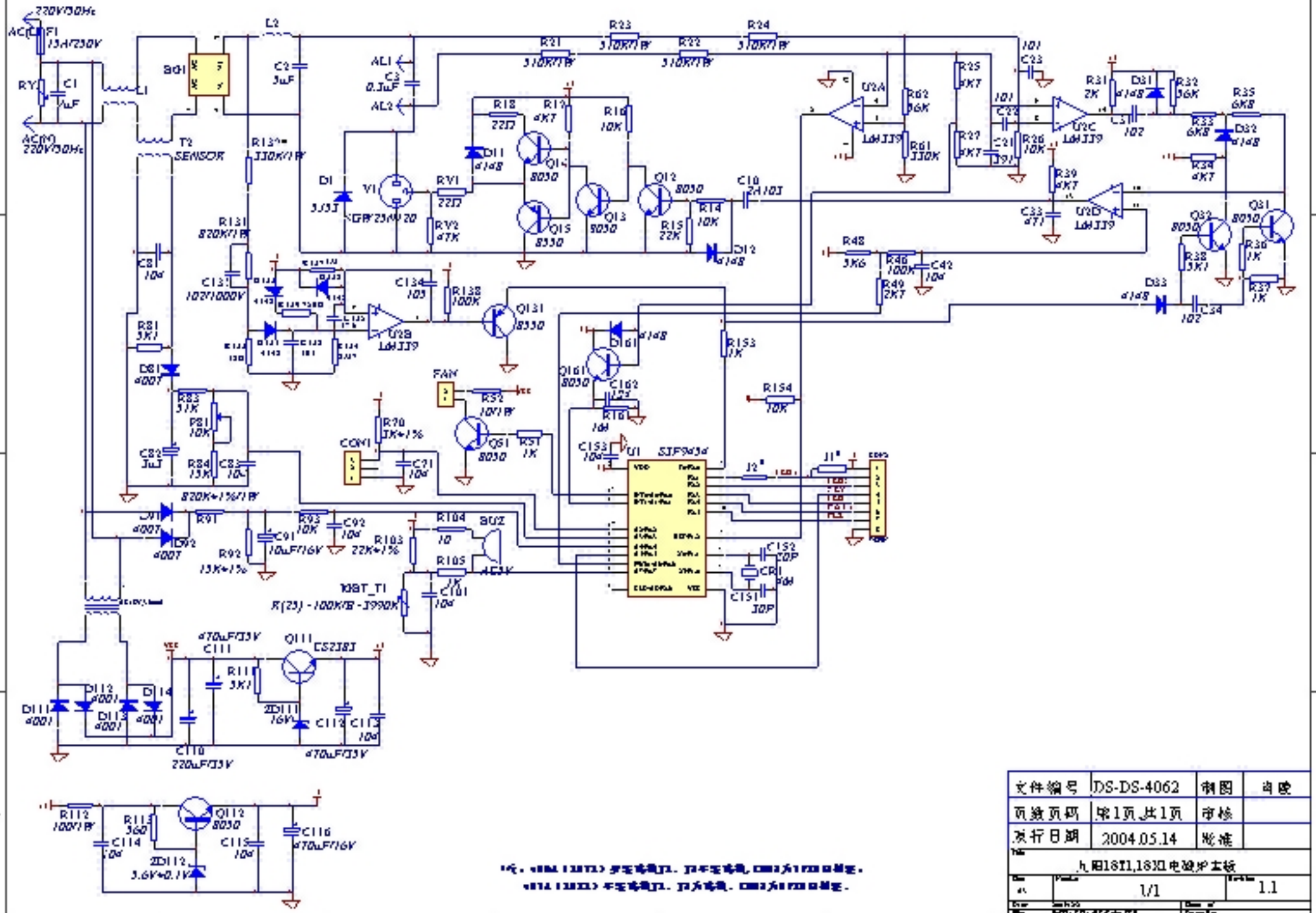

文件编号	DS-DS-4062	制图	肖晓
页数页码	第1页,共1页	审核	
发行日期	2004.05.14	批准	
九阳18T1,18X1电磁炉主板			
1/1		1.1	