WL2.932.002 DL

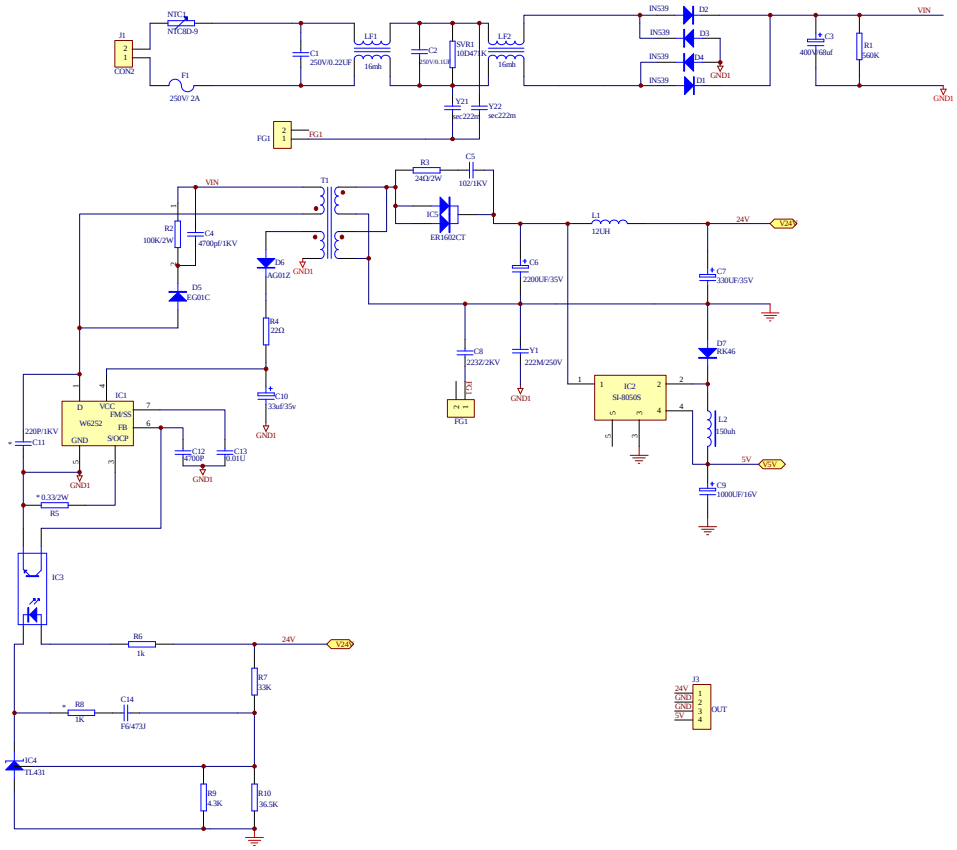


| | | | | | | | | | | | | | | |
|---|---|---|---|---|---|---|---|---|---|---|---|---|---|---|
| | | | | | | | | | | 标 记 | 数 量 | 更改单号 | 签 名 | 日 期 |
| 拟 制 | | | | | | | | | | | | | | |
| 审 核 | | | | | | | | | | | | | | |
| | | | | | | | | | | 阶 段 | 标 记 | 第 1 张 | 共 1 张 | |
| 标准化 | | | | | | | | | | | | | | |
| 批 准 | | | | | | | | | | | | | | |

媒 体 编 号

旧 底 图 总 号

底 图 总 号

日 期 签 名

格式(3)

制图:

描图:

幅面: A3