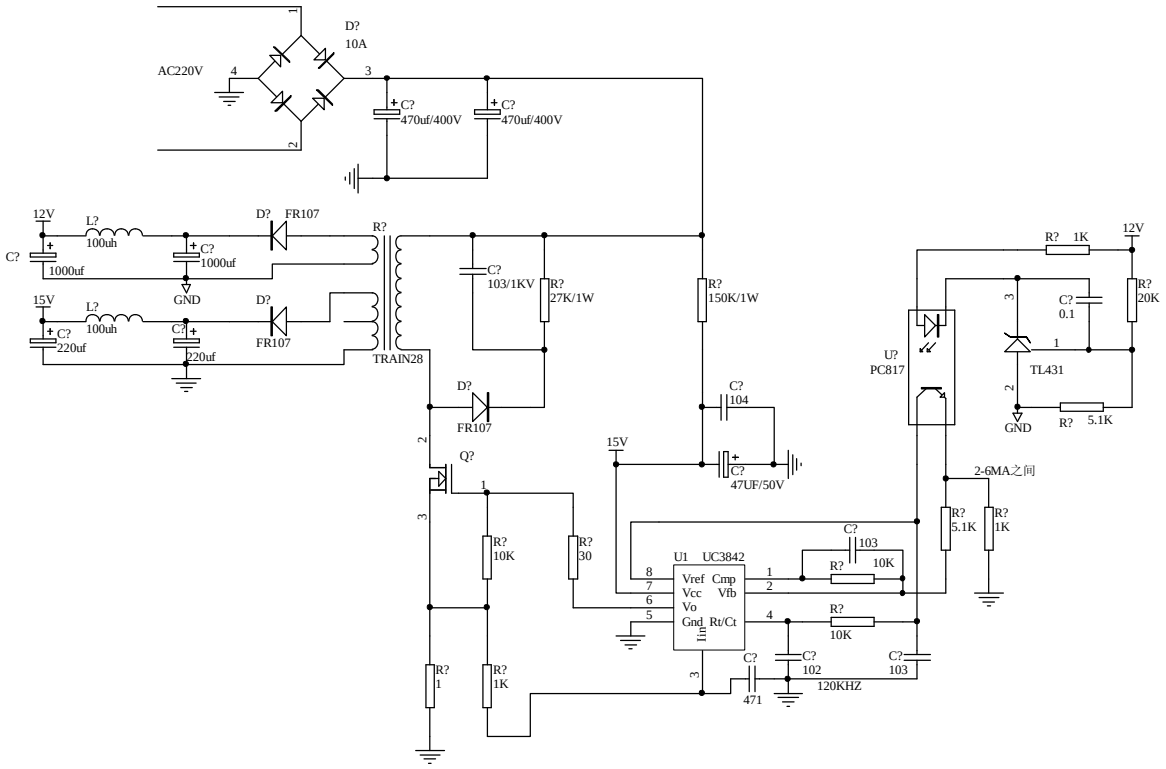

Title		
Size B	Number	Revision
Date: 28-Oct-2008		Sheet of
File: F:\kbq\原理图\kbq.ddb		Drawn By:

PDF 文件使用 "pdfFactory" 试用版本创建 www.fineprint.cn