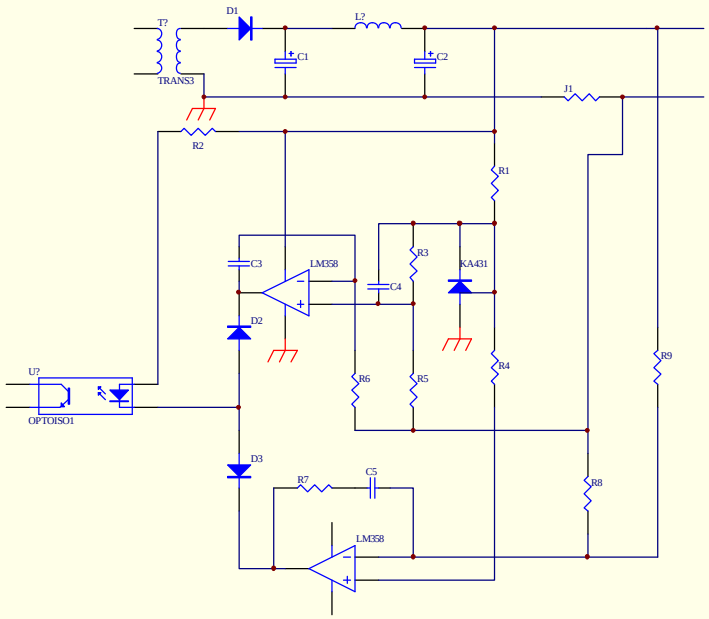

Title		
Size B	Number	Revision
Date: 24-Dec-2008		Sheet of
File: E:\PCB_TB~22.DDB		Drawn By:

PDF 文件使用 "pdfFactory Pro" 试用版本创建 www.fineprint.cn