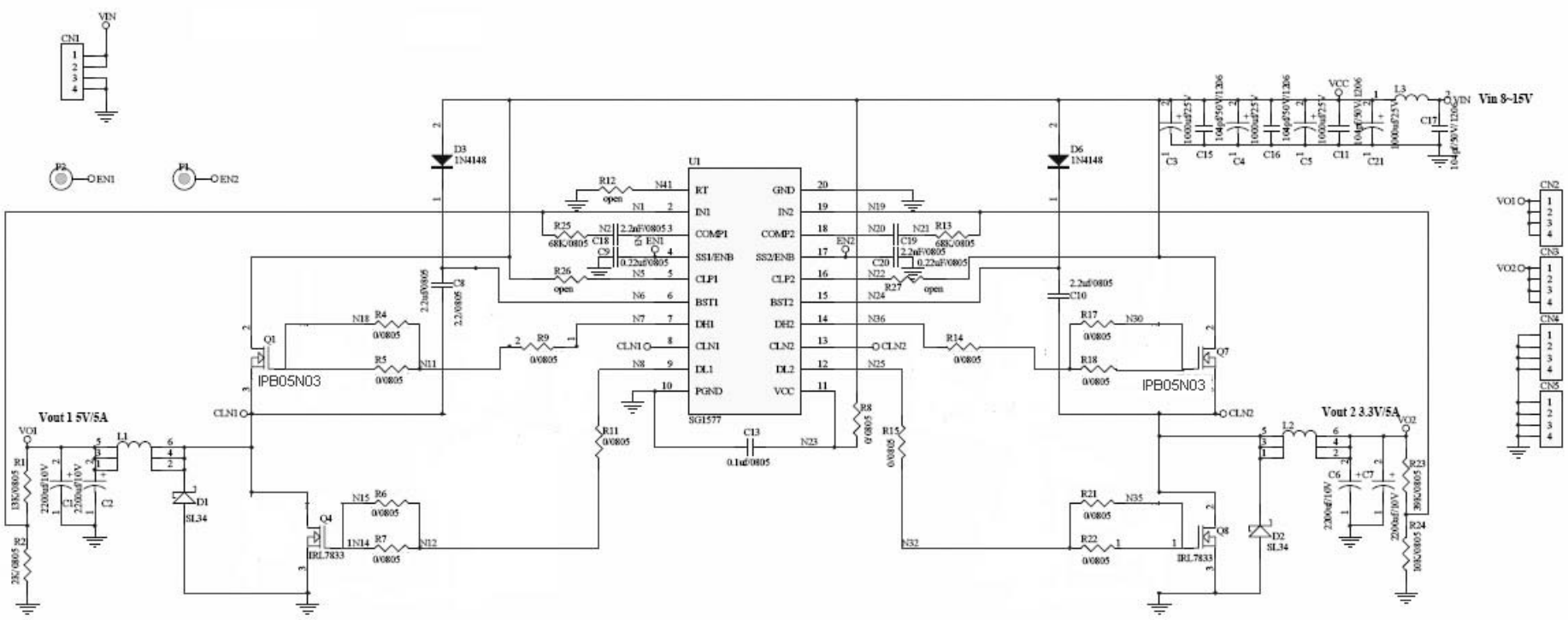
Vin 8~15V
Vout 1 5V/5A
Vout 2 3.3V/5A
IPB05N03
IPB05N03
IRL7833
IRL7833
SG1577
U1
D3 1N4148
D6 1N4148
D1 SL34
D2 SL34
EN1
EN2
VIN
VCC
VO1
VO2
CLN1
CLN2
CN1
CN2
CN3
CN4
CN5
L1
L2
L3
Q1
Q4
Q7
Q8
RT
IN1
COMP1
SS1/ENB
CLP1
BST1
DH1
CLN1
DL1
PGND
GND
IN2
COMP2
SS2/ENB
CLP2
BST2
DH2
CLN2
DL2
VCC