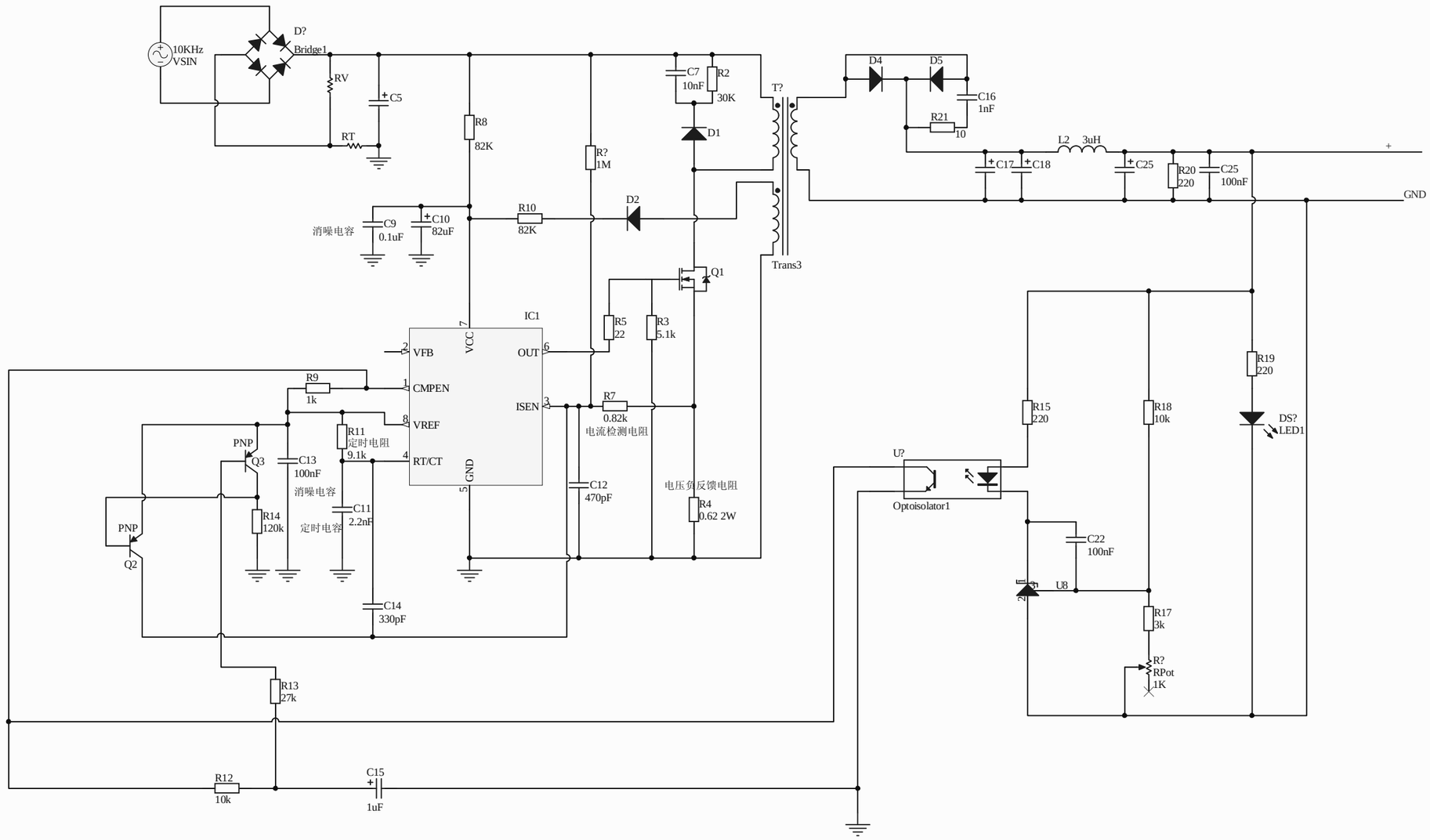

Title		
Size A3	Number	Revision
Date: 2009-8-23		Sheet of
File: D:\Altium2004 SP2\..\UC3842应用电路二.SchDoc		Drawn By:

PDF 文件使用 "pdfFactory Pro" 试用版本创建 www.fineprint.cn