变压器工艺文件

一：磁芯、骨架

EE16加长、PC40材质、

二：电原理图

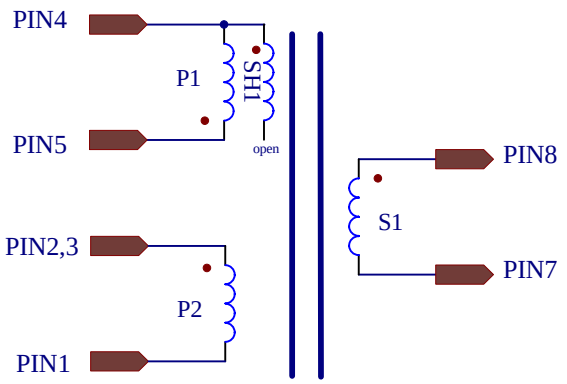

：TEFLON TUBE

三：电气参数

Lp(4，5)=1.35mH+/-5at 66KHz 0.25V

Lk(4，5)<80uH at 10KHz 0.25V

四：骨架引脚结构图

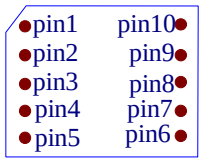

上图为骨架顶视图，缺口处为第一脚

五：绕线处理方法与绕线圈数

Order	Wire size	Start	End	Turns	Winding	Remark
SH1	¢0.21mm×1,2UEW	4	OPEN	34	均匀密绕	一层
	胶带					二层
P1	¢0.15mm×1,2UEW	5	4	90	均匀密绕	二层
	胶带					二层
P2	¢0.21mm×4,2UEW	2，3	1	8	均匀密绕	一层
	胶带					二层
S1	¢0.2mm×2 TIW	8	7	9	均匀密绕	一层
	胶带					二层

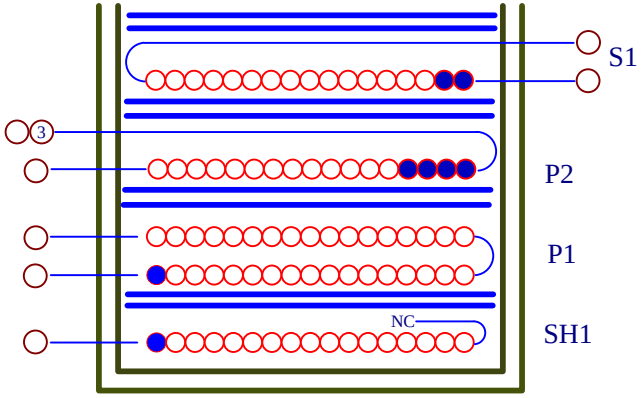

绕组的起始位置（还可表示电气上的相位）

机型	CP145650V02		
编号			
批准		日期	
公司		电话	