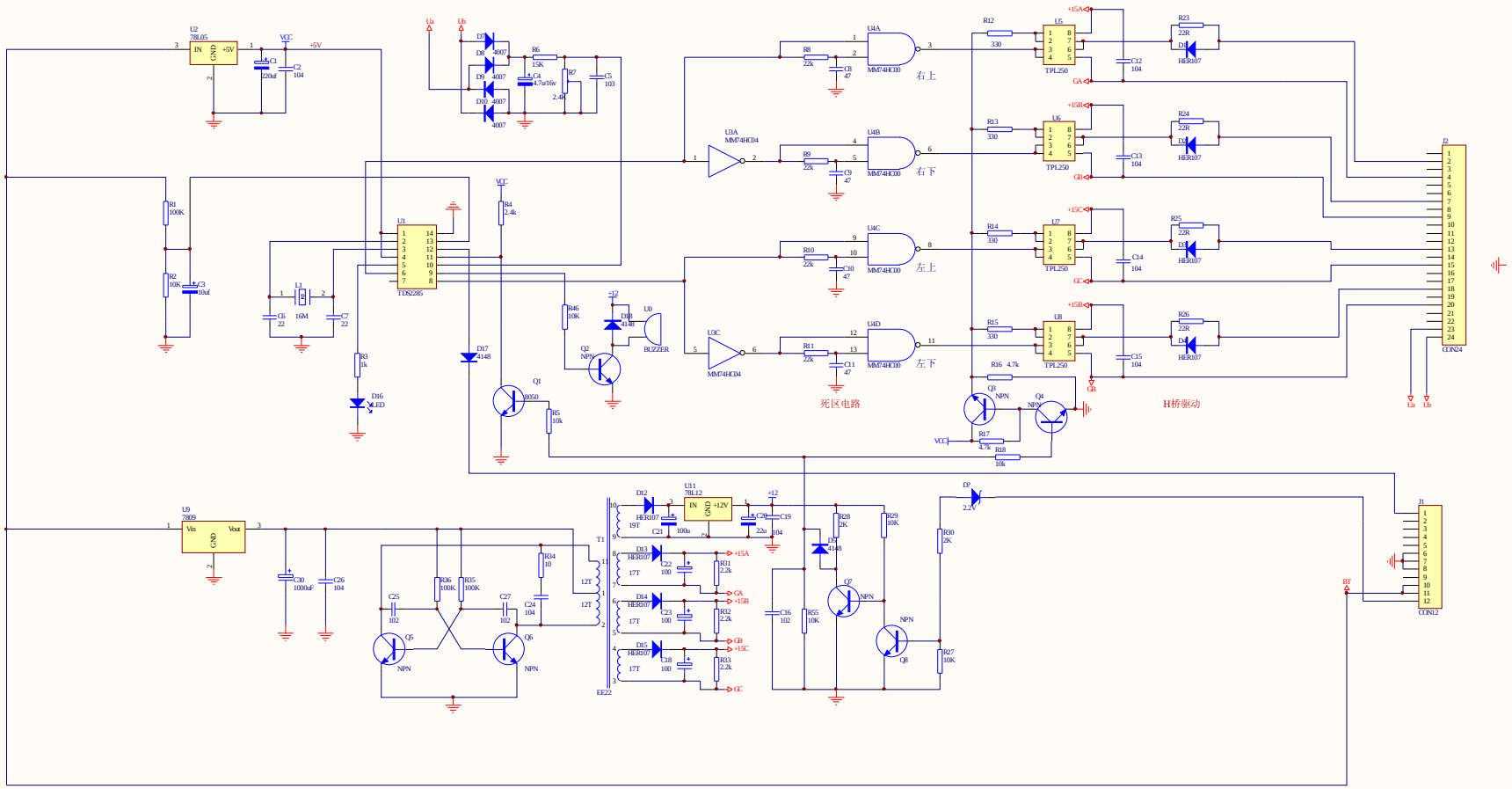


| Title | | |
|---|---|---|
| Size B | Number | Revision |
| Date: 11-Mar-2010 | Sheet of | |
| File: 电动自行车电机控制器 | Drawn By: | |

PDF 文件使用 "pdfFactory Pro" 试用版本创建 www.fineprint.cn