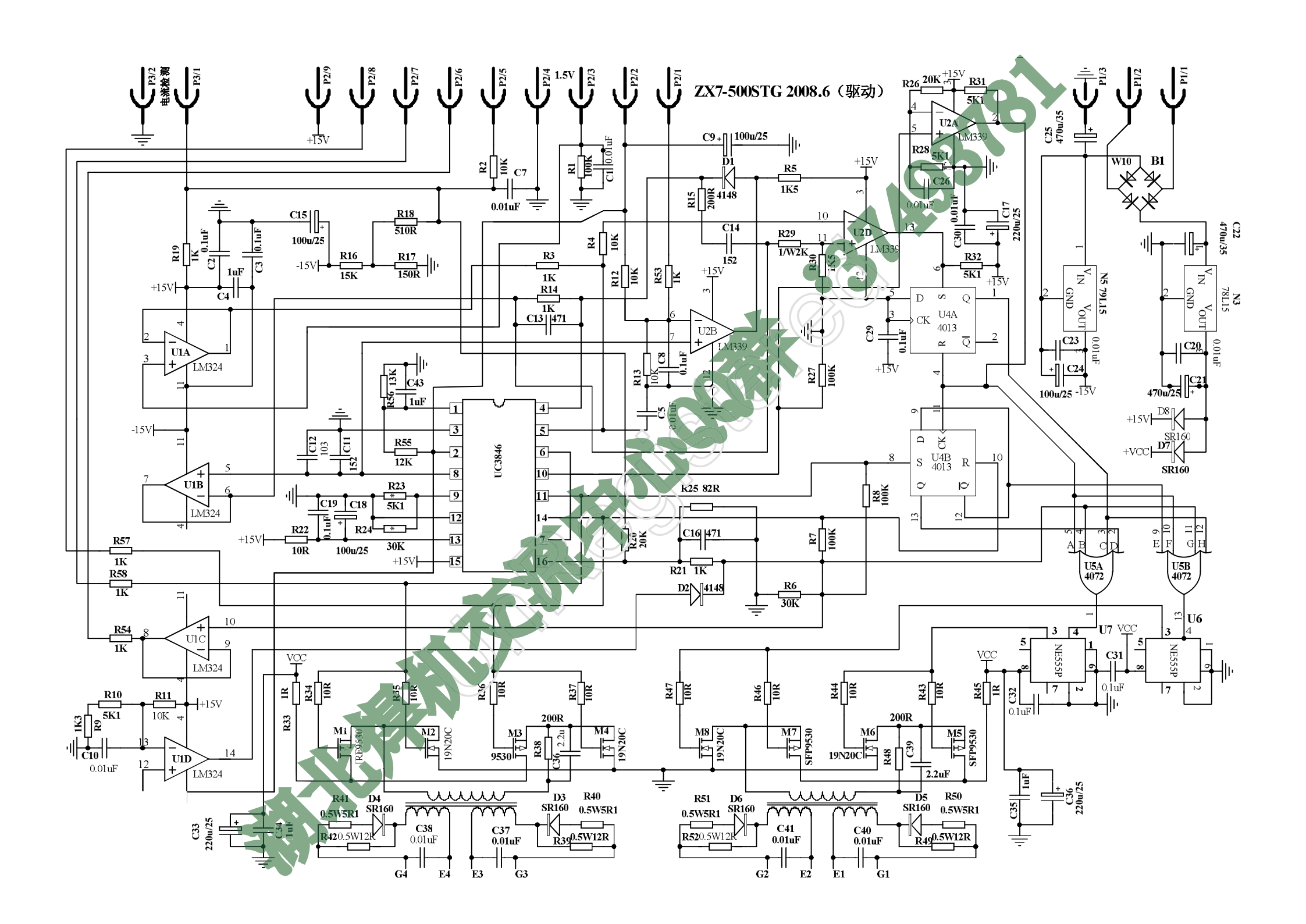

湖北棋友流中心棋牌 3749381