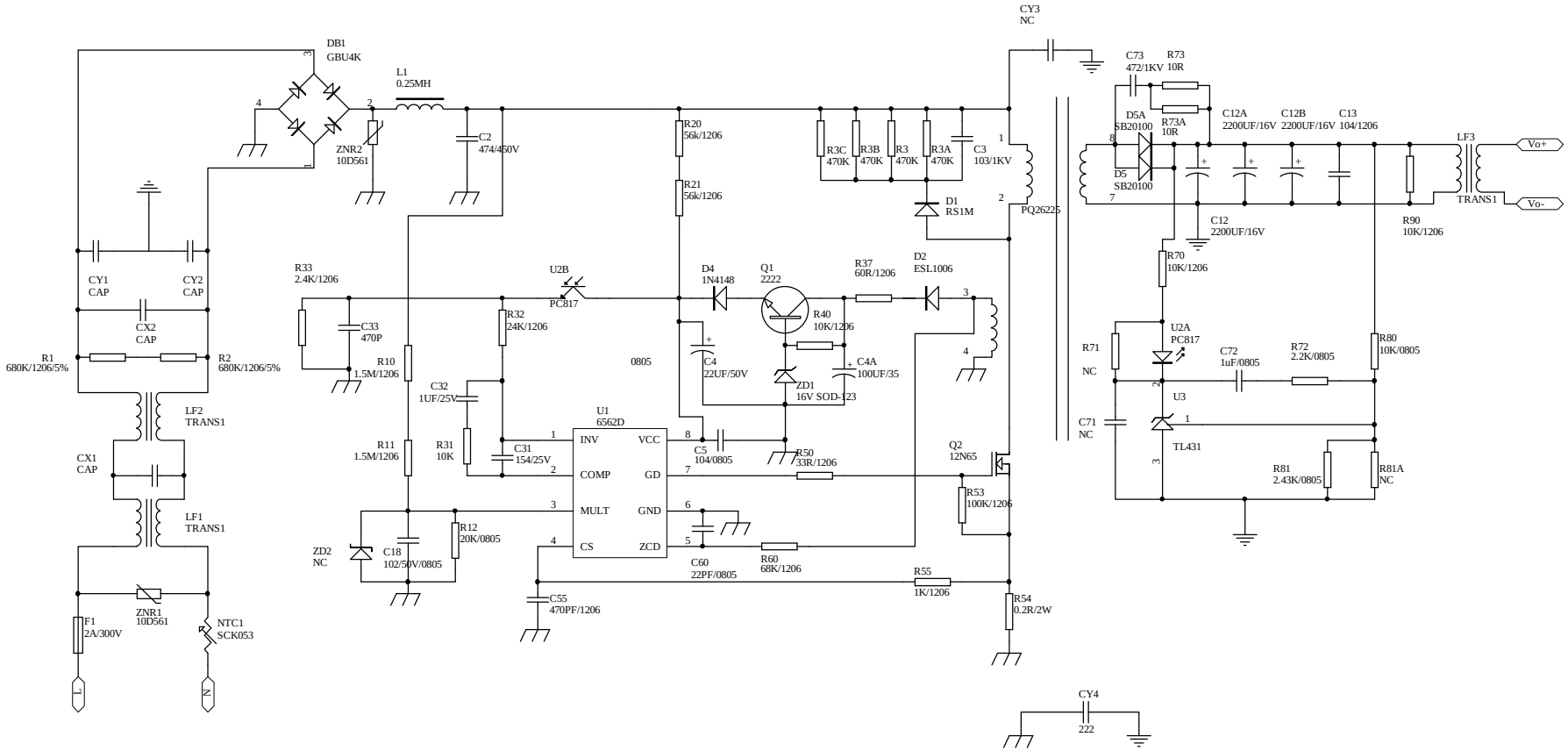

Title		
Size B	Number	Revision
Date: 14-Dec-2013	Sheet of	
File: D:\EDA-LIB\protel\My Project\ED809 60W\ED809-5a-40.ddb	Drawn By:	

PDF 文件使用 "pdfFactory Pro" 试用版本创建 www.fineprint.com.cn