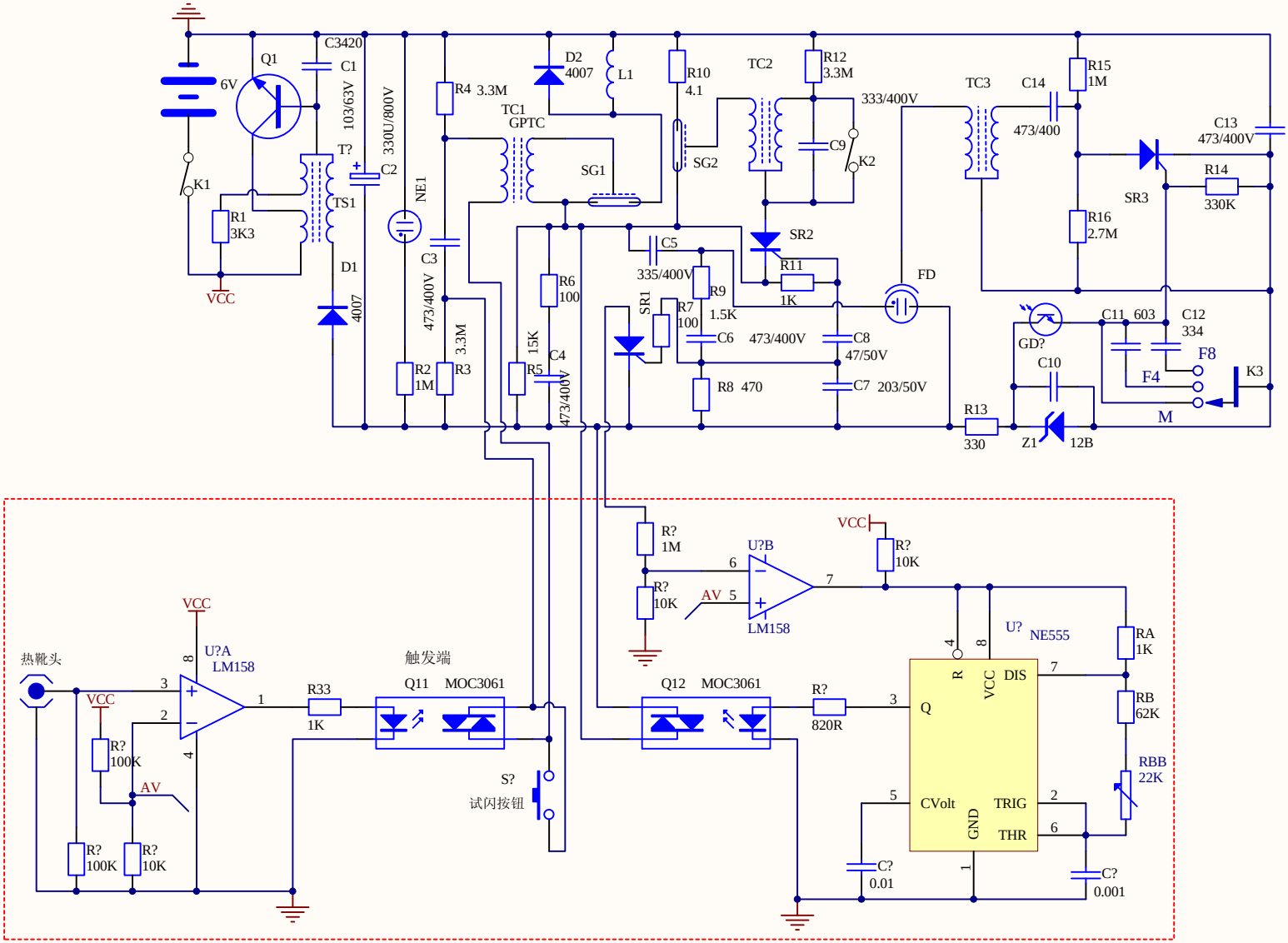
6V
Q1
C3420
C1
103/63V
T?
C2
330U/800V
K1
R1
3K3
TS1
D1
4007
VCC
NE1
C3
473/400V
R4 3.3M
R2
1M
R3
3.3M
TC1
GPTC
D2
4007
L1
SG1
R6
100
15K
R5
C4
473/400V
R10
4.1
SG2
TC2
R12
3.3M
C9
K2
333/400V
SR2
R11
1K
C5
335/400V
R9
1.5K
SR1
R7
100
C6
473/400V
R8 470
C8
47/50V
C7 203/50V
FD
TC3
C14
473/400
R15
1M
R16
2.7M
C13
473/400V
SR3
R14
330K
GD?
C10
C11 603
C12
334
F8
F4
K3
M
R13
330
Z1
12B
R?
1M
R?
10K
U?B
LM158
AV
VCC
R?
10K
U?
NE555
RA
1K
RB
62K
RBB
22K
R
VCC
DIS
Q
CVolt
TRIG
GND
THR
C?
0.01
C?
0.001
Q12 MOC3061
R?
820R
热靴头
U?A
LM158
R33
1K
触发端
Q11 MOC3061
S?
试闪按钮
R?
100K
R?
100K
R?
10K