X12T10-21原理图

输入:100V-240VAC 50/60Hz

输出:0.5~21V/570MA/12W

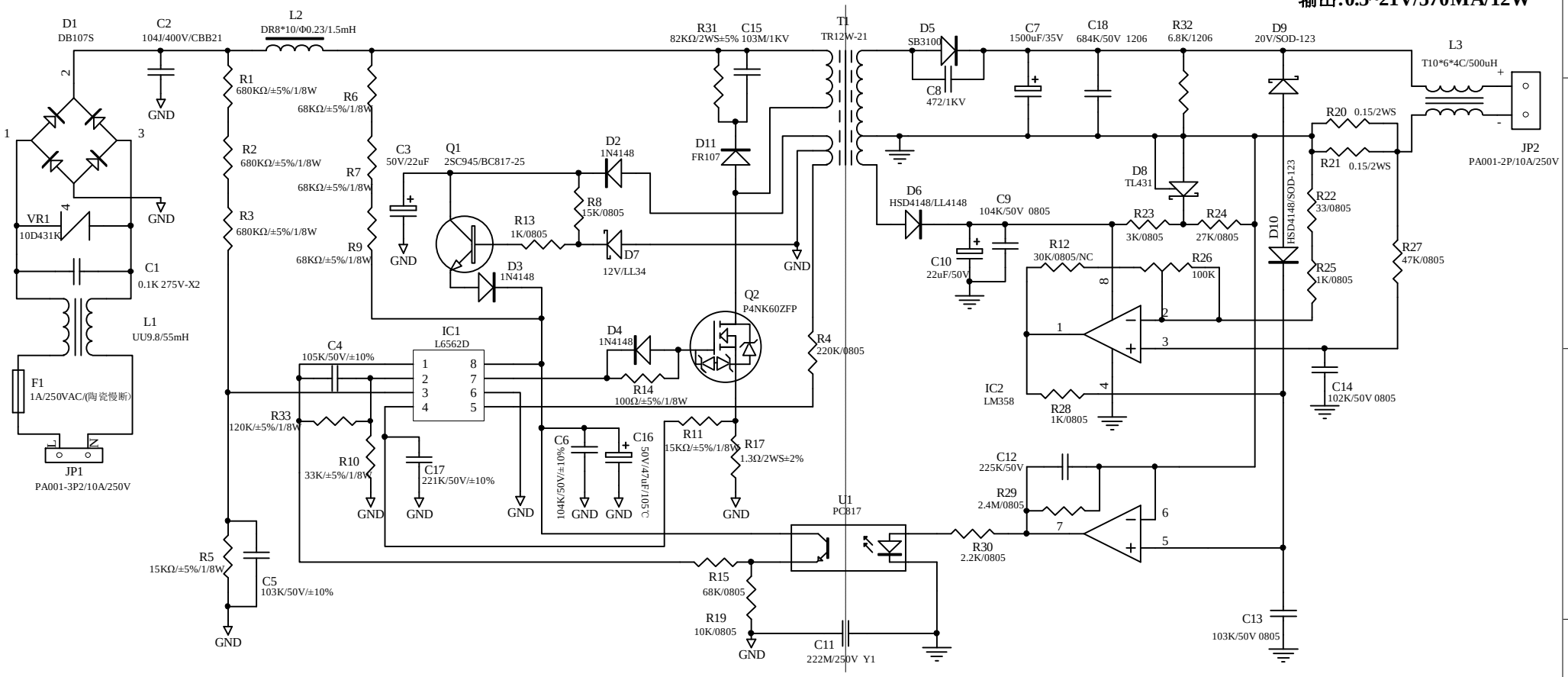

核准:	审核:		制图:

Title	X12T10-21	
Size A4	Number 1-1	Revision V1.0
Date: 7-Oct-2010		Sheet of 1
File: E:\xhd\库与图\库和图(及时更新）.ddb		Drawn By:

PDF 文件使用 "pdfFactory Pro" 试用版本创建 www.fineprint.cn