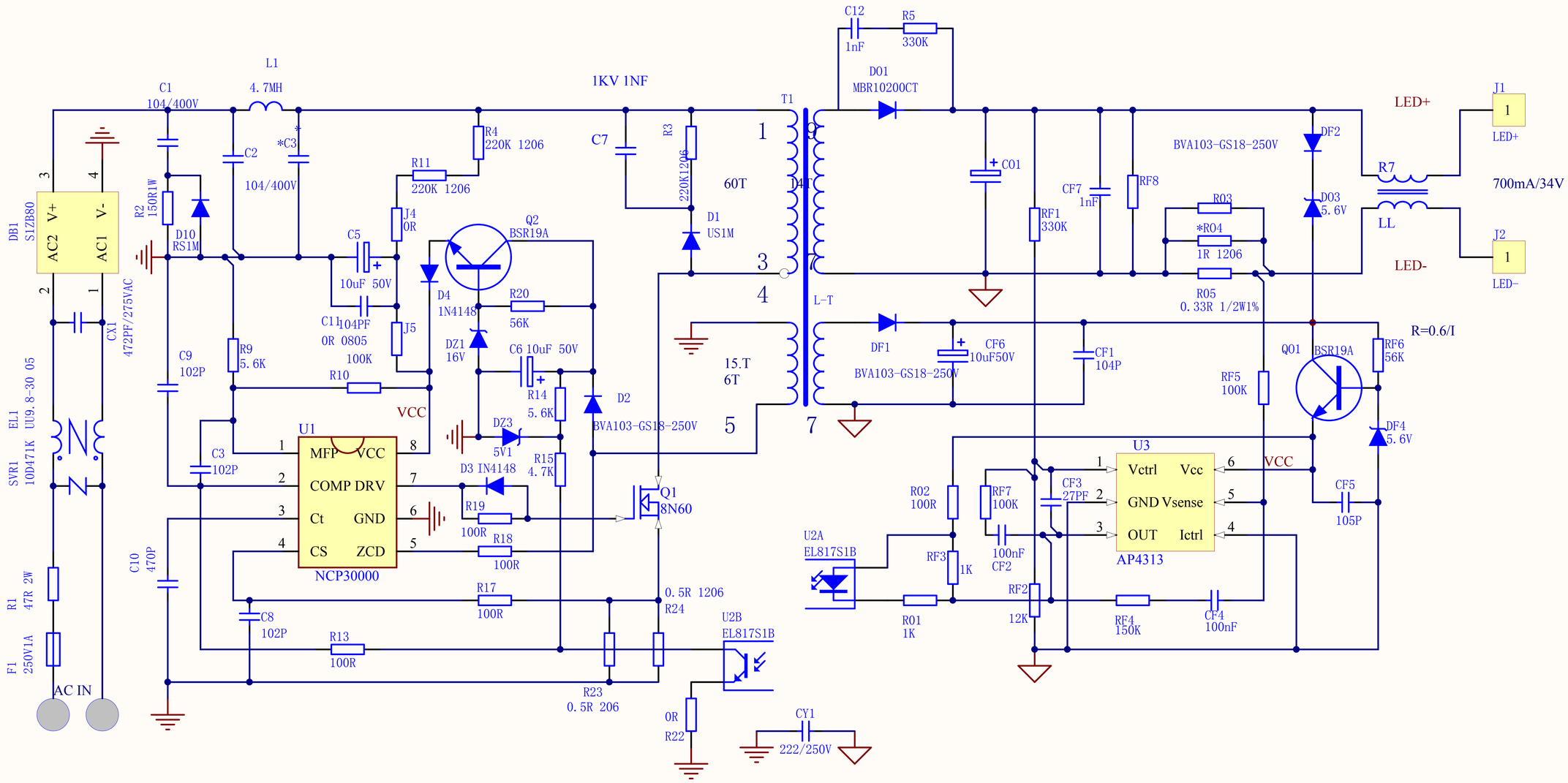

媒 体 编 号	
旧底图总号	
底 图总号	
签 名	
日 期	

产品型号	NCL30000
产品名称	筒灯调光电源

设 计		校 对		审 定		批 准									

格式(A4)　　制图：Protel