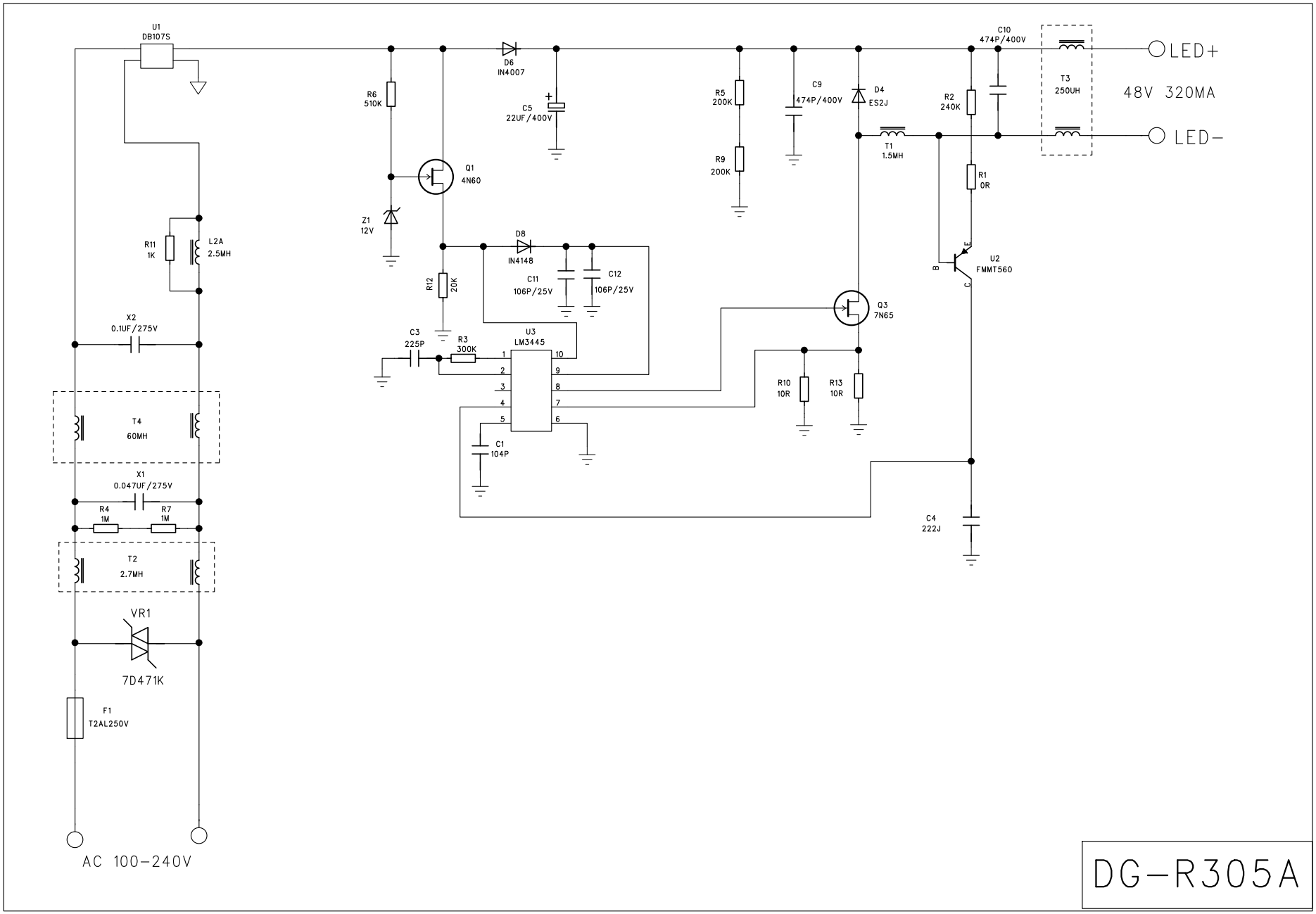
U1
DB107S
D6
IN4007
C5
22UF/400V
R6
510K
Q1
4N60
Z1
12V
R5
200K
R9
200K
C9
474P/400V
D4
ES2J
T1
1.5MH
C10
474P/400V
R2
240K
R1
0R
T3
250UH
LED+
48V 320MA
LED-
U2
FMMT560
B
E
C
Q3
7N65
D8
IN4148
C11
106P/25V
C12
106P/25V
R12
20K
C3
225P
R3
300K
U3
LM3445
1
2
3
4
5
10
9
8
7
6
C1
104P
R10
10R
R13
10R
C4
222J
R11
1K
L2A
2.5MH
X2
0.1UF/275V
T4
60MH
X1
0.047UF/275V
R4
1M
R7
1M
T2
2.7MH
VR1
7D471K
F1
T2AL250V
AC 100-240V
DG-R305A