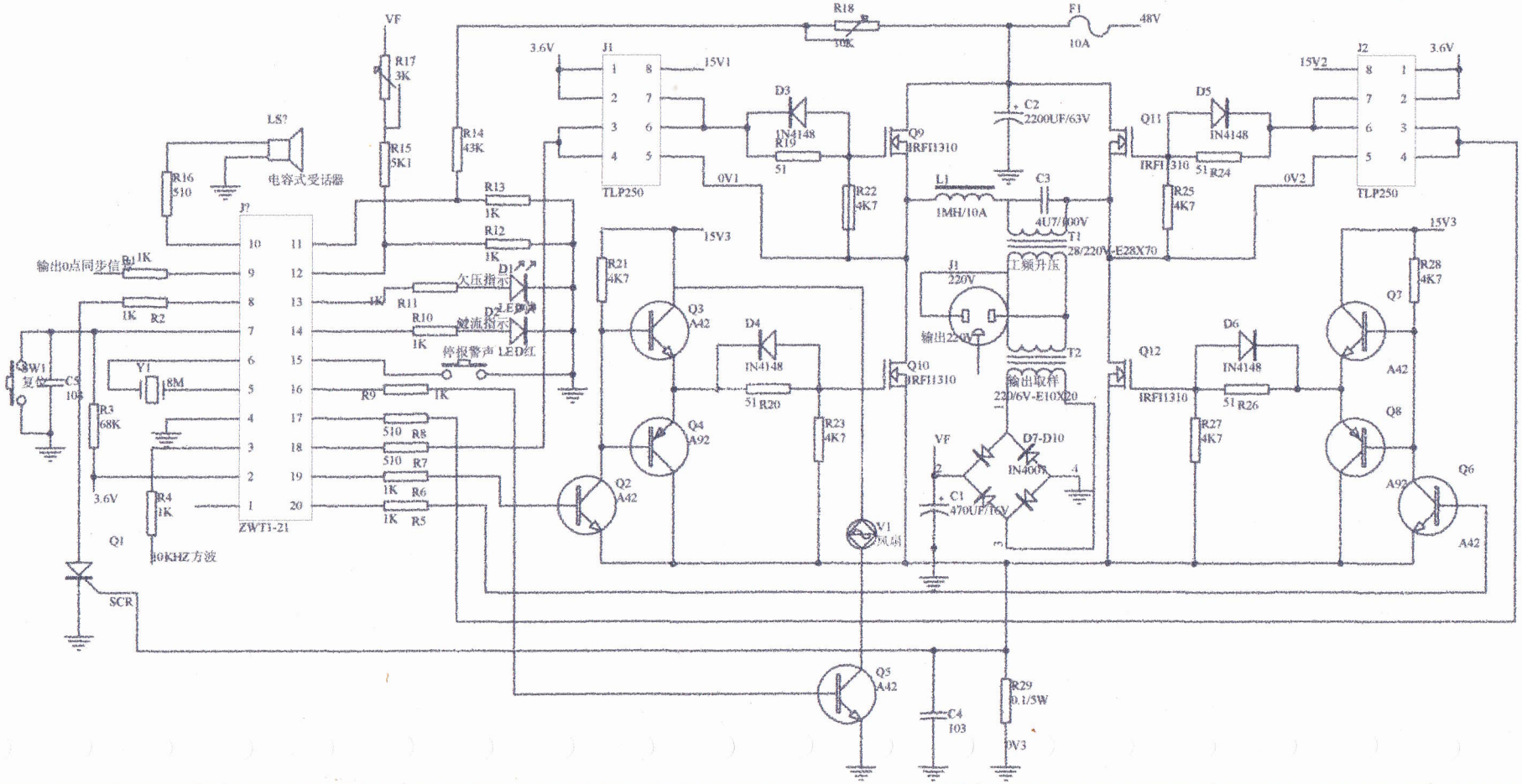

VF
R17
3K
R15
5K1
R16
510
LS?
电容式受话器
R14
43K
R13
1K
R12
1K
J?
ZWT1-21
输出0点同步信号
R1 1K
1K R2
SW1
复位
C5
103
Y1
8M
R3
68K
3.6V
R4
1K
Q1
10KHZ方波
SCR
R11
R10
1K
欠压指示
LED
过流指示
LED
停报警声
LED红
R9
1K
R8
510
R7
510
R6
1K
R5
1K
3.6V
J1
TLP250
15V1
0V1
R18
30K
F1
10A
48V
D3
IN4148
R19
51
R22
4K7
Q9
IRFI1310
C2
2200UF/63V
L1
1MH/10A
C3
4U7/100V
T1
28/220V-E28X70
工频升压
J1
220V
输出220V
T2
输出取样
220/6V-E10X20
D7-D10
IN4007
C1
470UF/16V
VF
Q10
IRFI1310
Q11
IRFI1310
D5
IN4148
51 R24
R25
4K7
0V2
J2
TLP250
15V2
3.6V
15V3
R21
4K7
Q3
A42
Q4
A92
Q2
A42
D4
IN4148
51 R20
R23
4K7
V1
风扇
Q12
IRFI1310
D6
IN4148
51 R26
R27
4K7
R28
4K7
Q7
A42
Q8
A92
Q6
A42
Q5
A42
C4
103
R29
0.1/5W
0V3