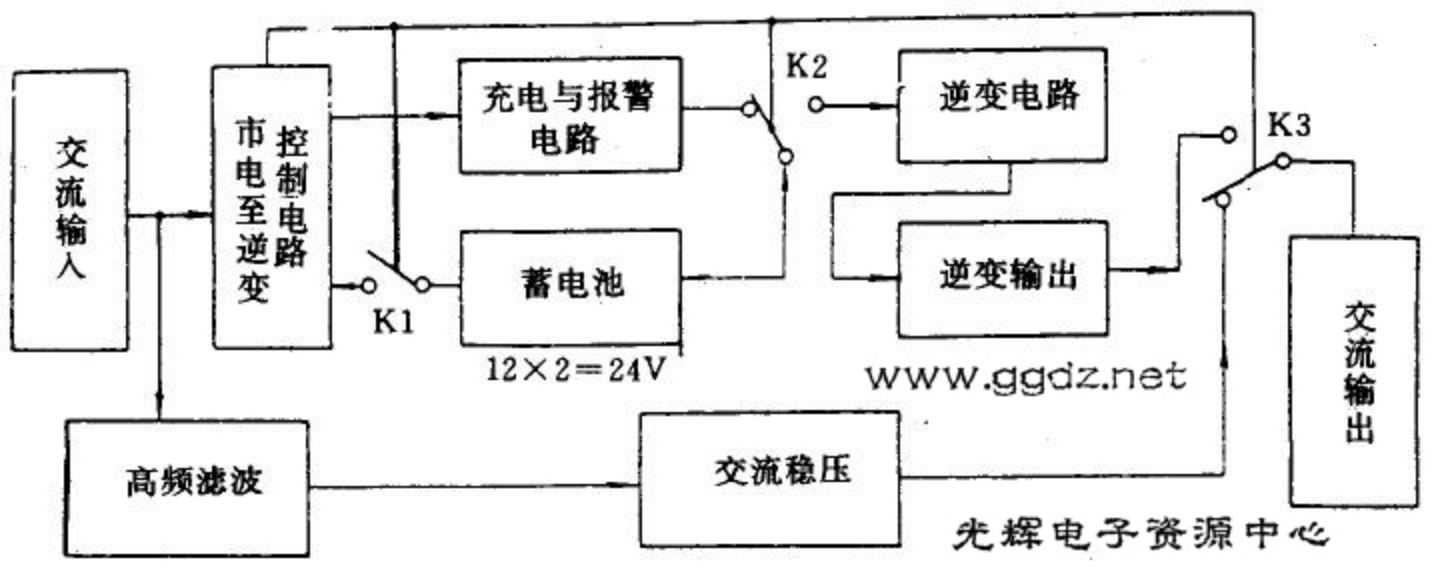
交流输入
控制电路
市电至逆变
充电与报警电路
K2
逆变电路
K3
K1
蓄电池
逆变输出
交流输出
12×2=24V
www.ggdz.net
高频滤波
交流稳压
光辉电子资源中心

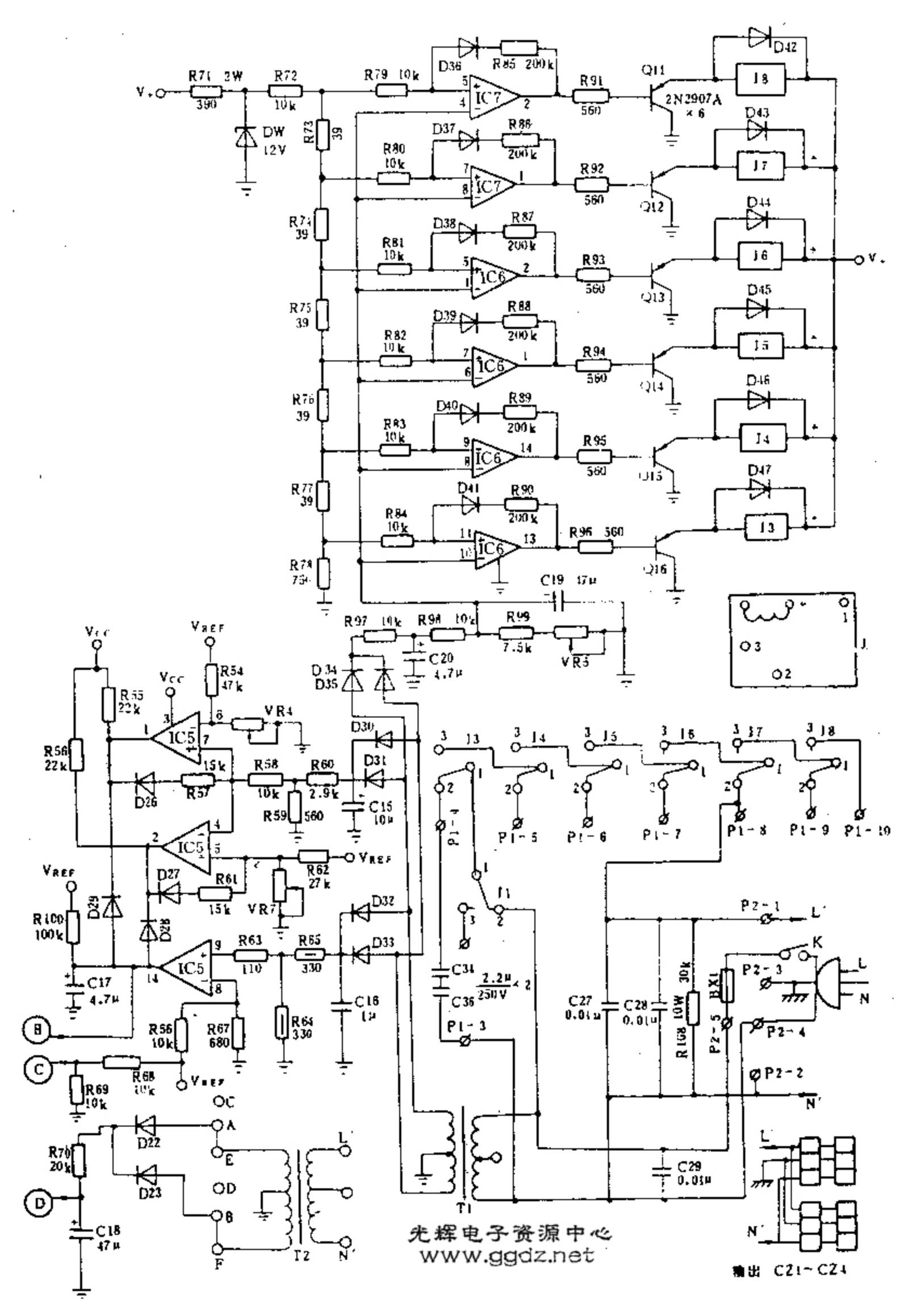

光辉电子资源中心
www.ggdz.net

光辉电子资源中心
www.ggdz.net

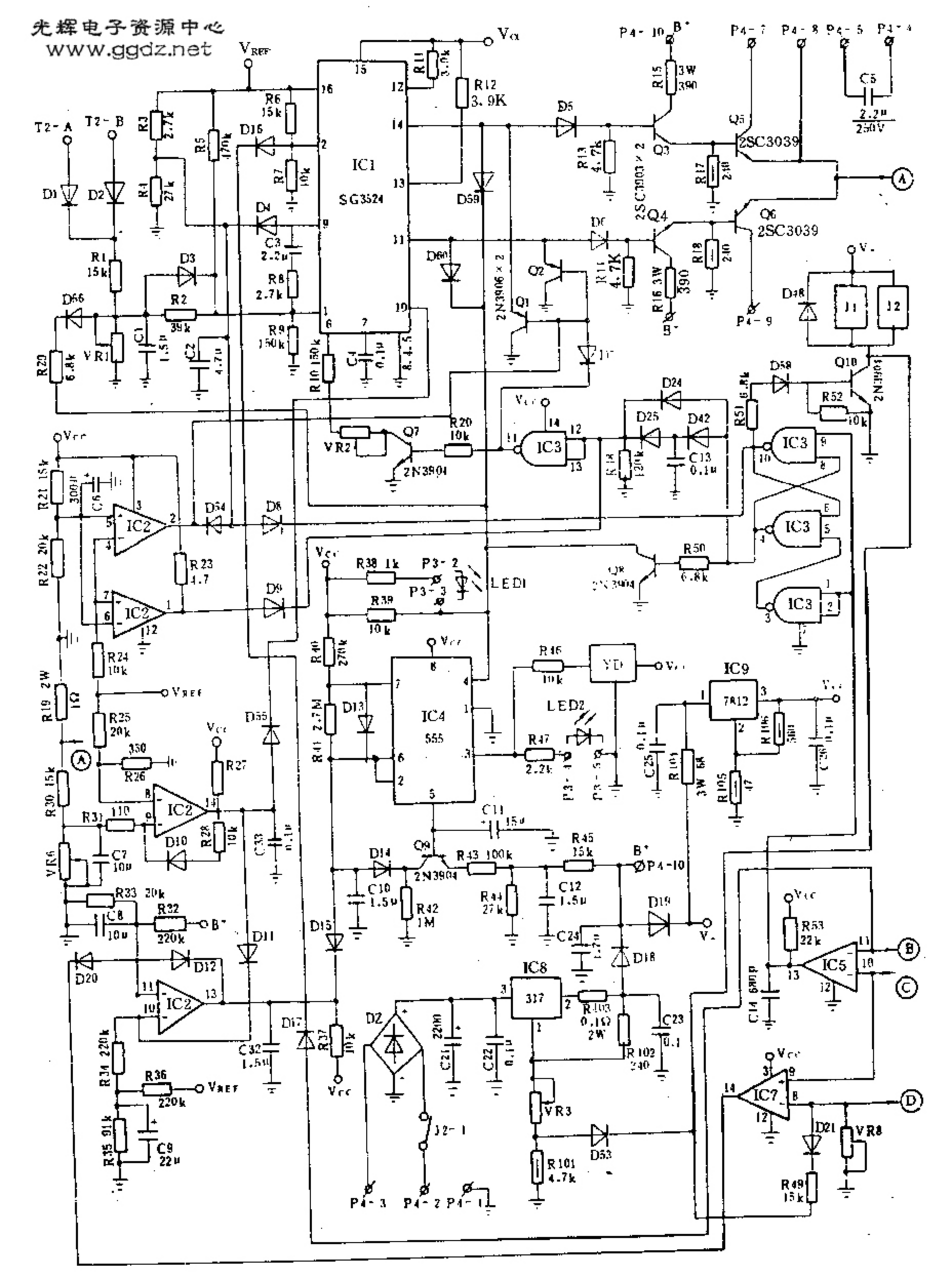

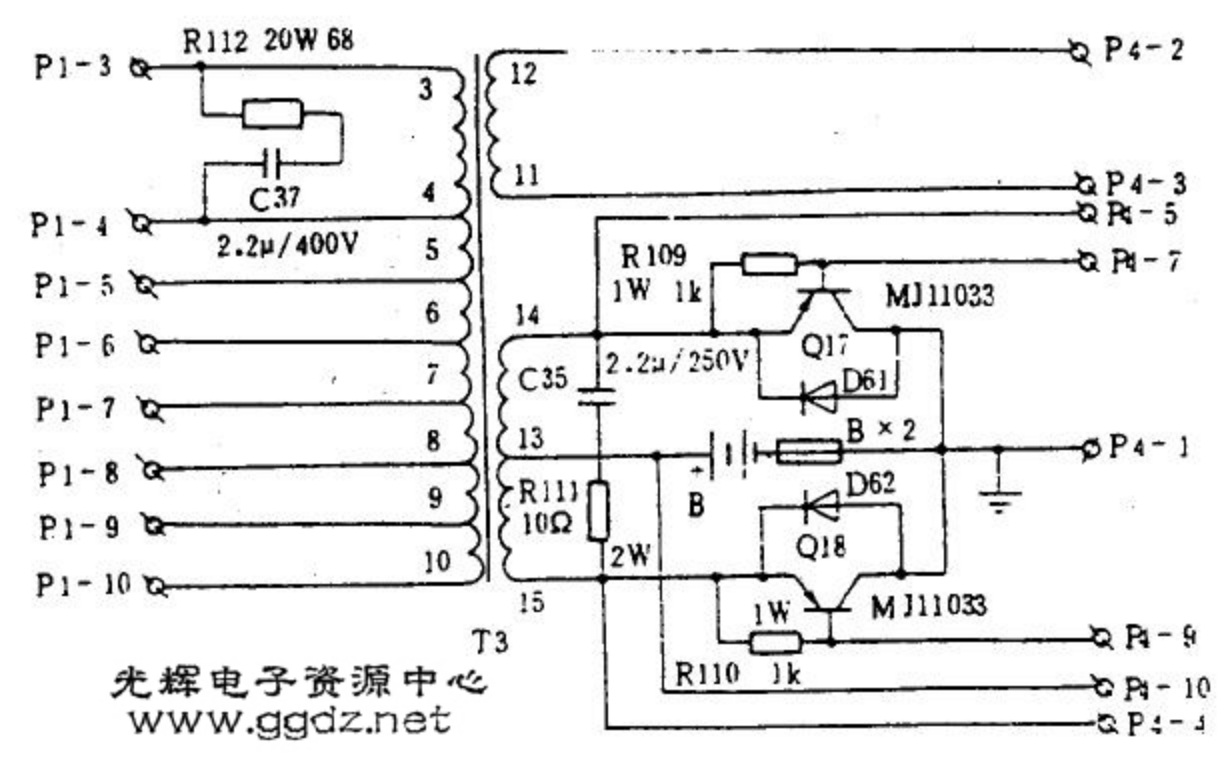

光辉电子资源中心
www.ggdz.net