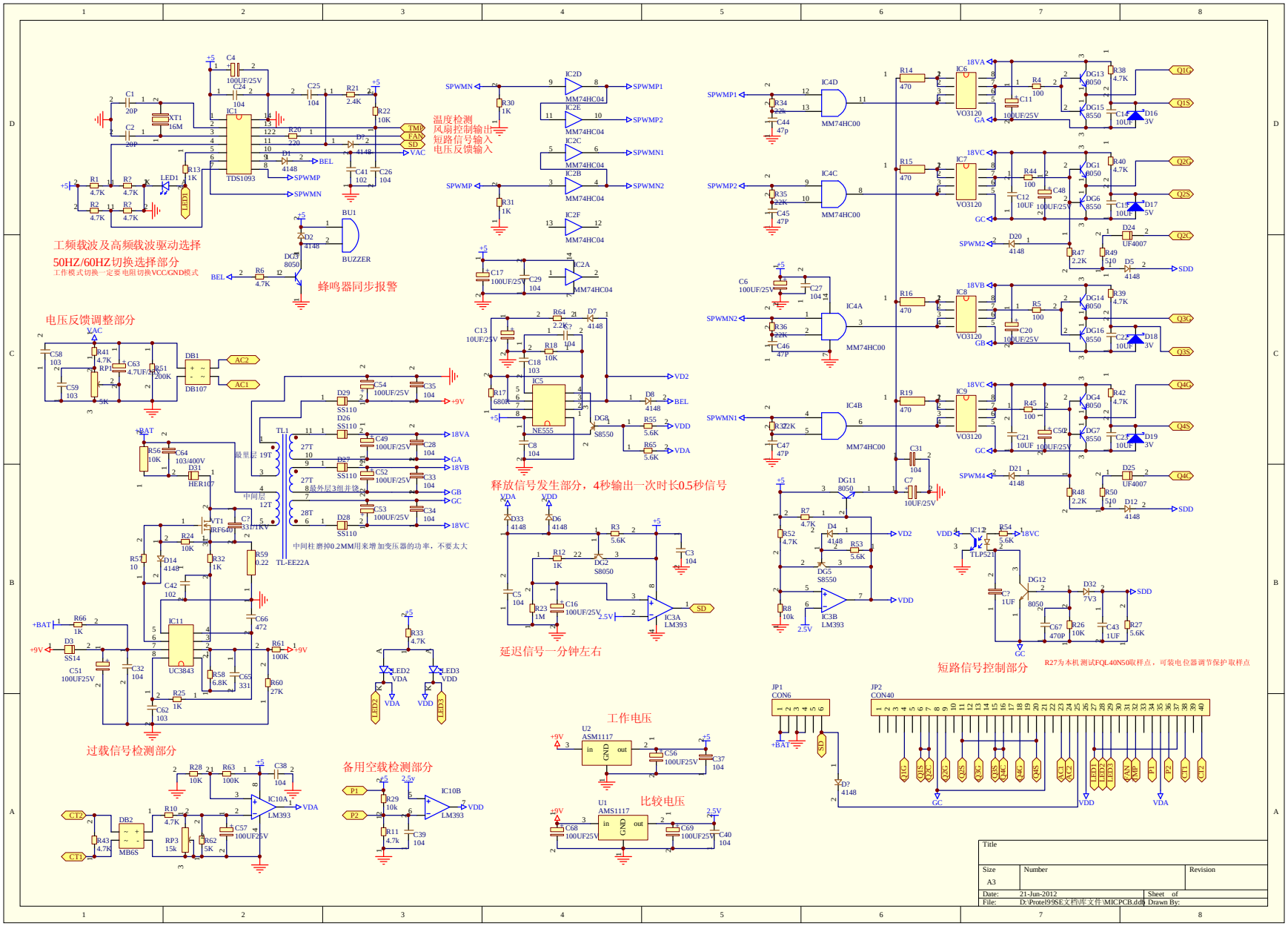
工频载波及高频载波驱动选择
50HZ/60HZ切换选择部分
工作模式切换一定要电阻切换VCC/GND模式
蜂鸣器同步报警
温度检测
风扇控制输出
短路信号输入
电压反馈输入
电压反馈调整部分
释放信号发生部分，4秒输出一次时长0.5秒信号
延迟信号一分钟左右
短路信号控制部分
R27为本机测试FQL40N50取样点，可装电位器调节保护取样点
过载信号检测部分
备用空载检测部分
工作电压
比较电压
中间柱磨掉0.2MM用来增加变压器的功率，不要太大
Title
Size
A3
Number
Revision
Date: 21-Jun-2012
Sheet of
File: D:\Protel99SE文档\库文件\MICPCB.ddb
Drawn By: