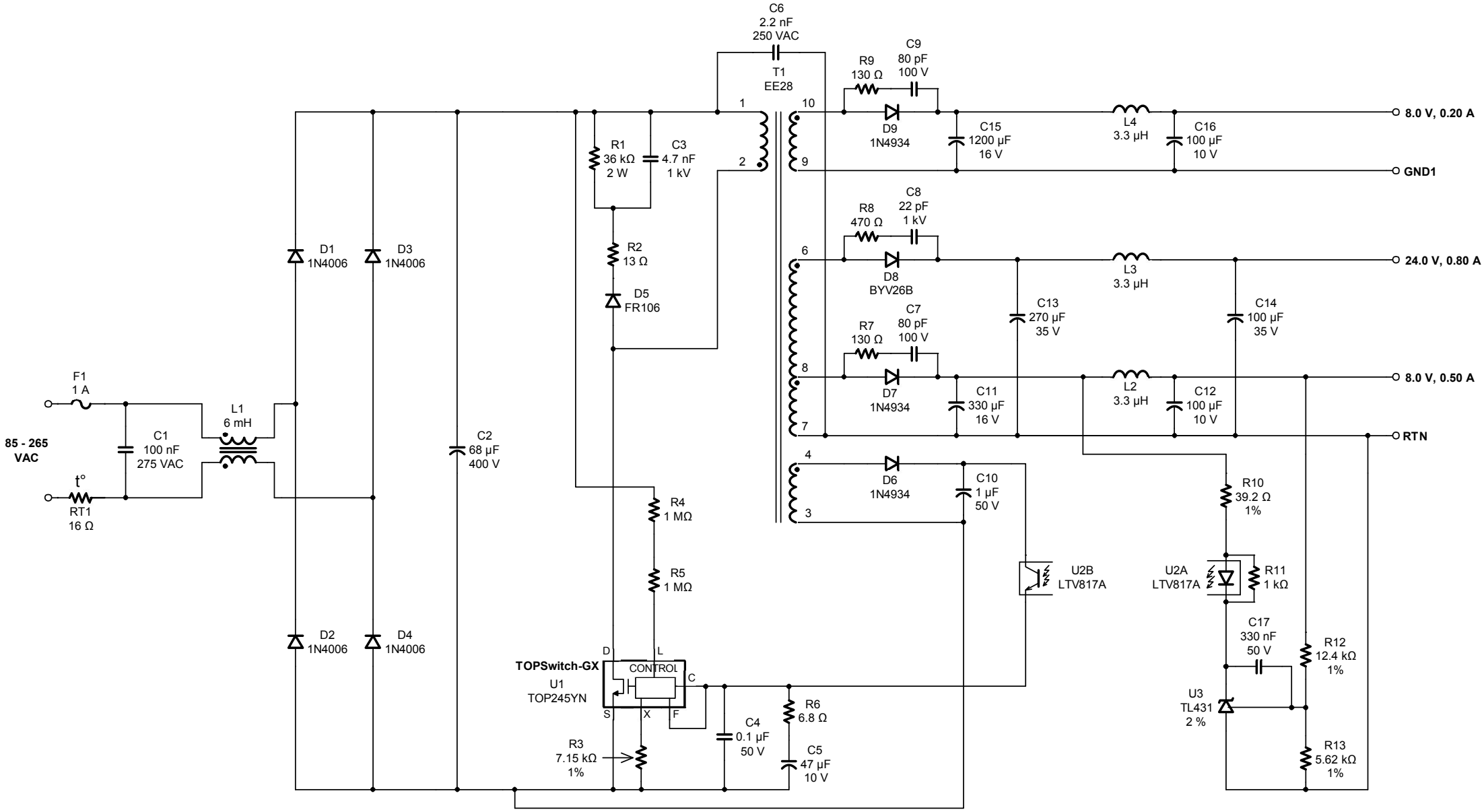
C6
2.2 nF
250 VAC
T1
EE28
R9
130 Ω
C9
80 pF
100 V
D9
1N4934
C15
1200 µF
16 V
L4
3.3 µH
C16
100 µF
10 V
8.0 V, 0.20 A
GND1
R1
36 kΩ
2 W
C3
4.7 nF
1 kV
R2
13 Ω
D5
FR106
R8
470 Ω
C8
22 pF
1 kV
D8
BYV26B
L3
3.3 µH
24.0 V, 0.80 A
C13
270 µF
35 V
C14
100 µF
35 V
R7
130 Ω
C7
80 pF
100 V
D7
1N4934
C11
330 µF
16 V
L2
3.3 µH
C12
100 µF
10 V
8.0 V, 0.50 A
RTN
D6
1N4934
C10
1 µF
50 V
R10
39.2 Ω
1%
U2B
LTV817A
U2A
LTV817A
R11
1 kΩ
C17
330 nF
50 V
R12
12.4 kΩ
1%
U3
TL431
2 %
R13
5.62 kΩ
1%
F1
1 A
85 - 265
VAC
C1
100 nF
275 VAC
L1
6 mH
t°
RT1
16 Ω
D1
1N4006
D3
1N4006
D2
1N4006
D4
1N4006
C2
68 µF
400 V
R4
1 MΩ
R5
1 MΩ
TOPSwitch-GX
U1
TOP245YN
CONTROL
D
L
C
S
X
F
R3
7.15 kΩ
1%
C4
0.1 µF
50 V
R6
6.8 Ω
C5
47 µF
10 V