MT7930，此电路无法恒流！！！求高手指点！！！
电压设了 30V 保护，电流 700MA~ 负载约 21V 700MA（5630　7 串 7 并）
变压器 EDR2810...初级：28 次级 6　反馈 4！

电压在 240V 至 270V，电流 680~700MA；低压 100 至 130，电流约 500MA。。

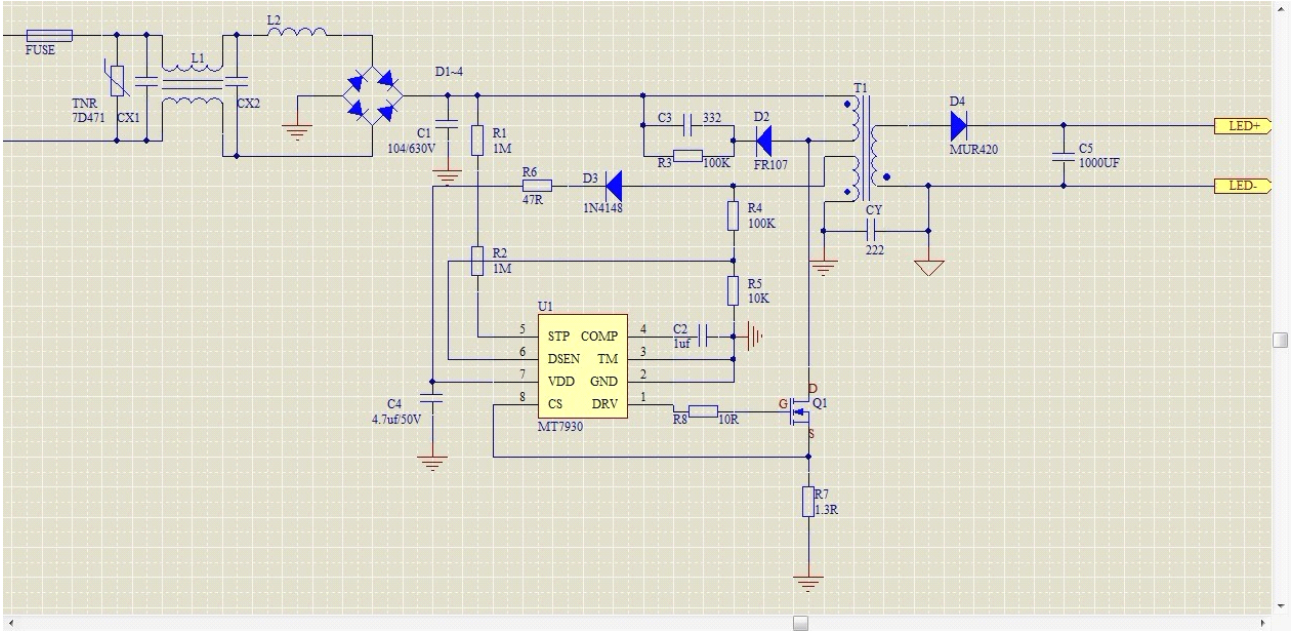

原理图

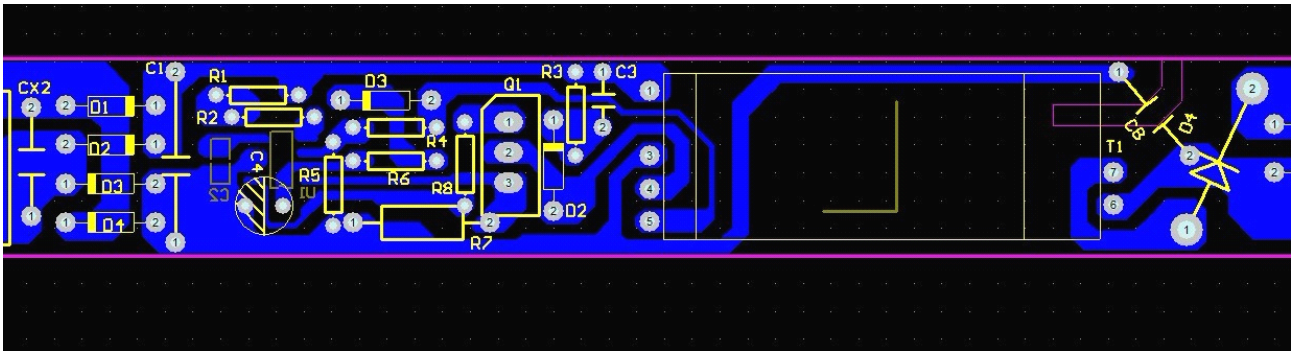

PCB

还有这种方法也试过了，没有任何改善！

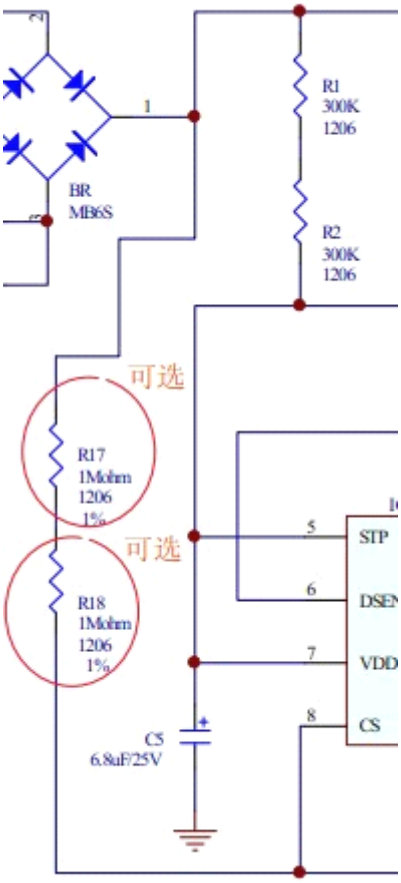
2
1
BR
MB6S
R1
300K
1206
R2
300K
1206
可选
R17
1Mohm
1206
1%
可选
R18
1Mohm
1206
1%
5
STP
6
DSEN
7
VDD
8
CS
C5
6.8uF/25V