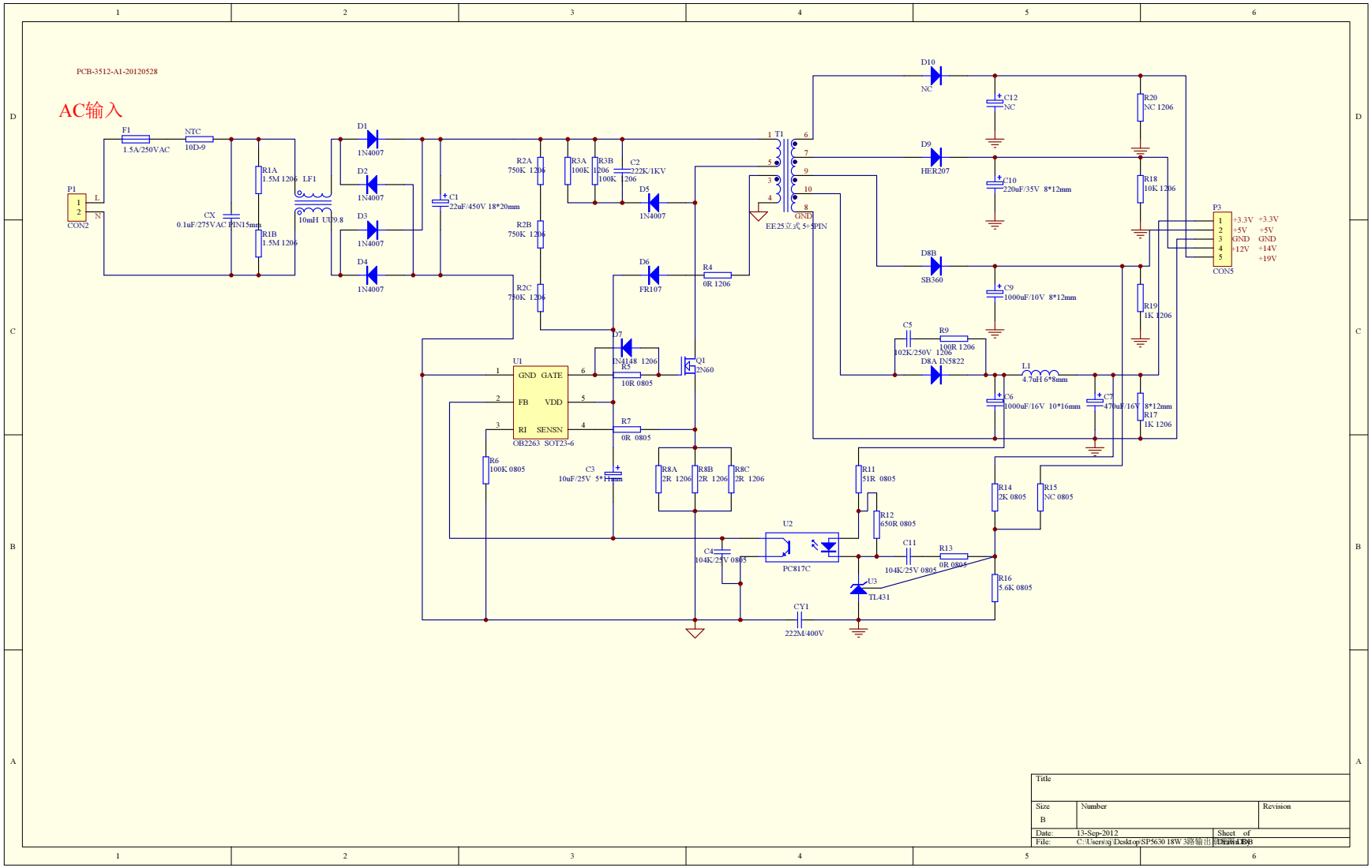
PCB-3512-A1-20120528
AC输入
F1
1.5A/250VAC
NTC
10D-9
P1
CON2
L
N
CX
0.1uF/275VAC PIN15mm
R1A
1.5M 1206
R1B
1.5M 1206
LF1
10mH UU9.8
D1
1N4007
D2
1N4007
D3
1N4007
D4
1N4007
C1
22uF/450V 18*20mm
R2A
750K 1206
R2B
750K 1206
R2C
750K 1206
R3A
100K 1206
R3B
100K 1206
C2
222K/1KV
D5
1N4007
D6
FR107
R4
0R 1206
T1
EE25立式 5+5PIN
GND
D7
1N4148 1206
R5
10R 0805
Q1
2N60
U1
GND GATE
FB VDD
RI SENSN
OB2263 SOT23-6
R6
100K 0805
R7
0R 0805
C3
10uF/25V 5*11mm
R8A
2R 1206
R8B
2R 1206
R8C
2R 1206
C4
104K/25V 0805
U2
PC817C
CY1
222M/400V
D10
NC
C12
NC
D9
HER207
C10
220uF/35V 8*12mm
D8B
SB360
C9
1000uF/10V 8*12mm
C5
102K/250V 1206
R9
100R 1206
D8A IN5822
L1
4.7uH 16*8mm
C6
1000uF/16V 10*16mm
C7
470uF/16V 8*12mm
R11
51R 0805
R12
650R 0805
C11
104K/25V 0805
R13
0R 0805
U3
TL431
R14
2K 0805
R15
NC 0805
R16
5.6K 0805
R20
NC 1206
R18
10K 1206
R19
1K 1206
R17
1K 1206
P3
CON5
+3.3V +3.3V
+5V +5V
GND GND
+12V +14V
+19V
Title
Size
B
Number
Revision
Date: 13-Sep-2012
File: C:\Users\g\Desktop\SP5630 18W 3路输出
Sheet of
Drawn by