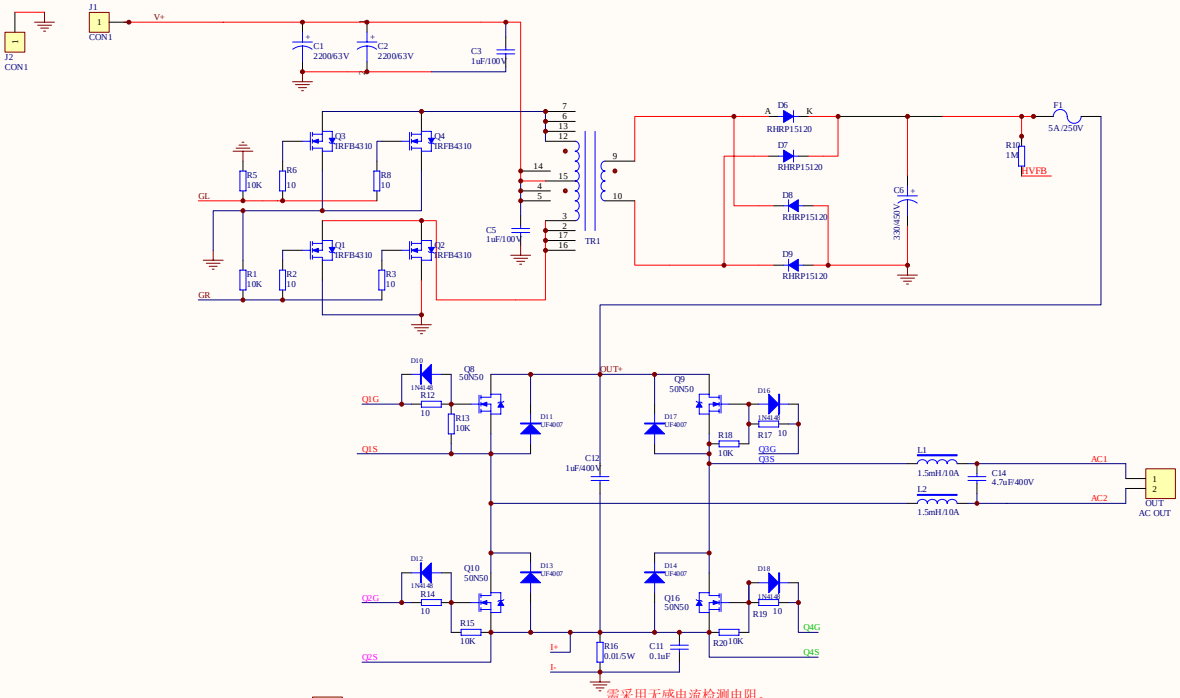

需采用无感电流检测电阻。

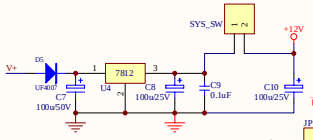

可以使用12V或者24V，如果是12V输入，下面的7812可以不要，直接短路即可。

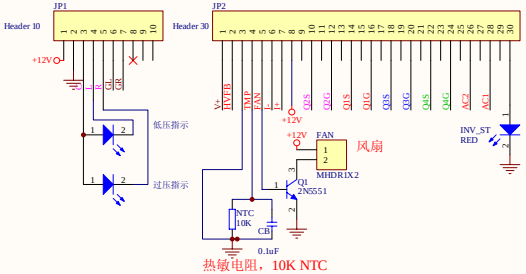

热敏电阻，10K NTC

在进行试验的时候，如果不接这2个灯，可以将高低压保护取消，即：高低压保护不起作用。建议在试验的时候不要接。

Title			
Size A2	Number		Revision
Date: 2011-10-12		Sheet of	
File: D:\设计文件\2000W逆变板应用图.SCHDOC		Drawn By:	