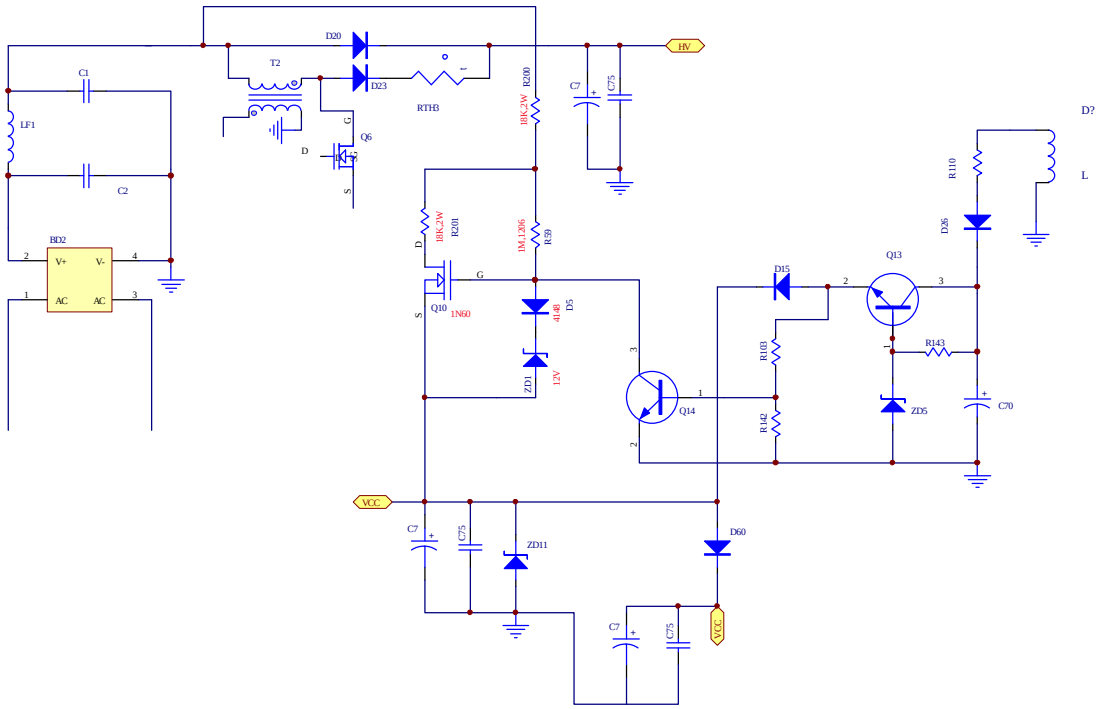
HV
D20
D23
T2
RTH3
R200
18K,2W
C7
C75
C1
C2
LF1
Q6
D
G
S
BD2
V+
V-
AC
AC
R201
18K,2W
R9
1M,1206
Q10
1N60
D5
4148
ZD1
12V
Q14
D15
Q13
R103
R142
R143
ZD5
C70
D26
R110
D?
L
VCC
ZD11
D60
VCC