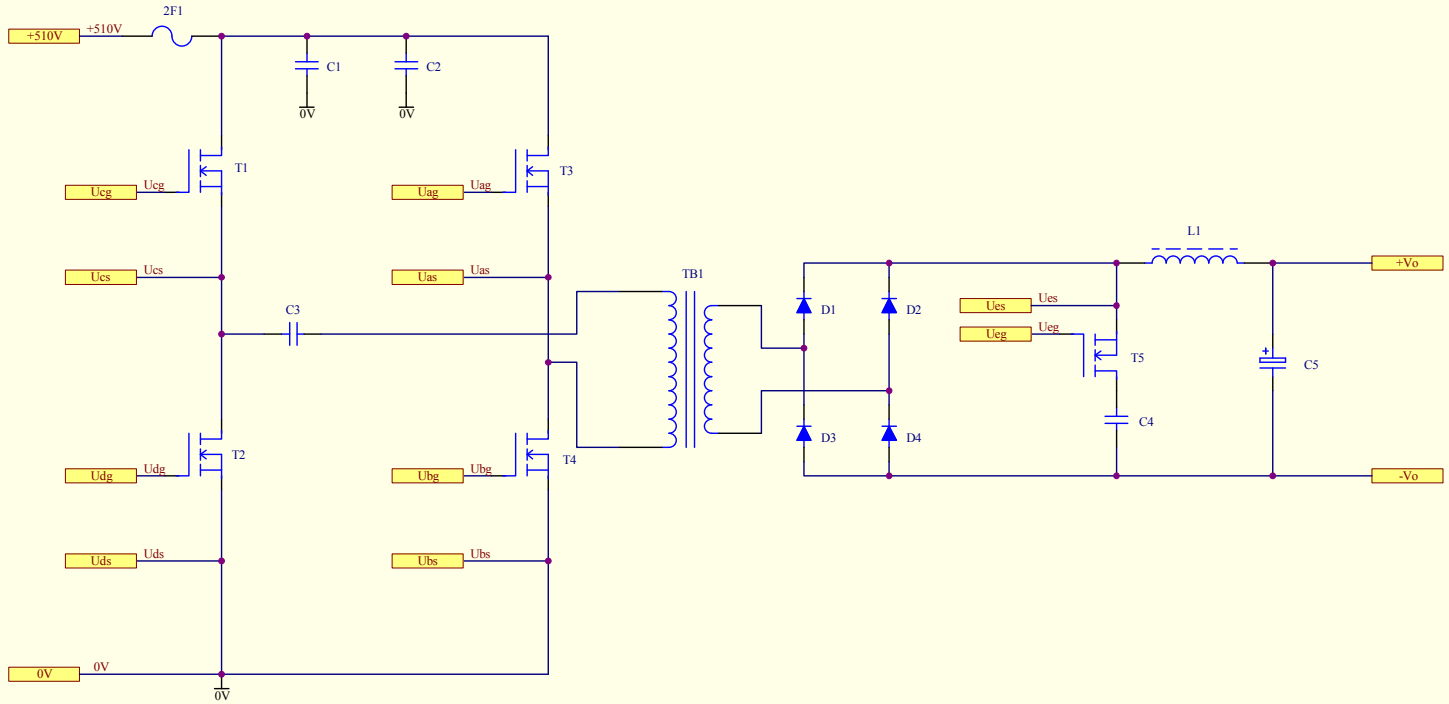
+510V
+510V
2F1
C1
C2
0V
0V
T1
T3
Ucg
Ucg
Uag
Uag
Ucs
Ucs
Uas
Uas
C3
TB1
D1
D2
D3
D4
L1
Ues
Ues
Ueg
Ueg
T5
C4
C5
+Vo
-Vo
T2
T4
Udg
Udg
Ubg
Ubg
Uds
Uds
Ubs
Ubs
0V
0V
0V