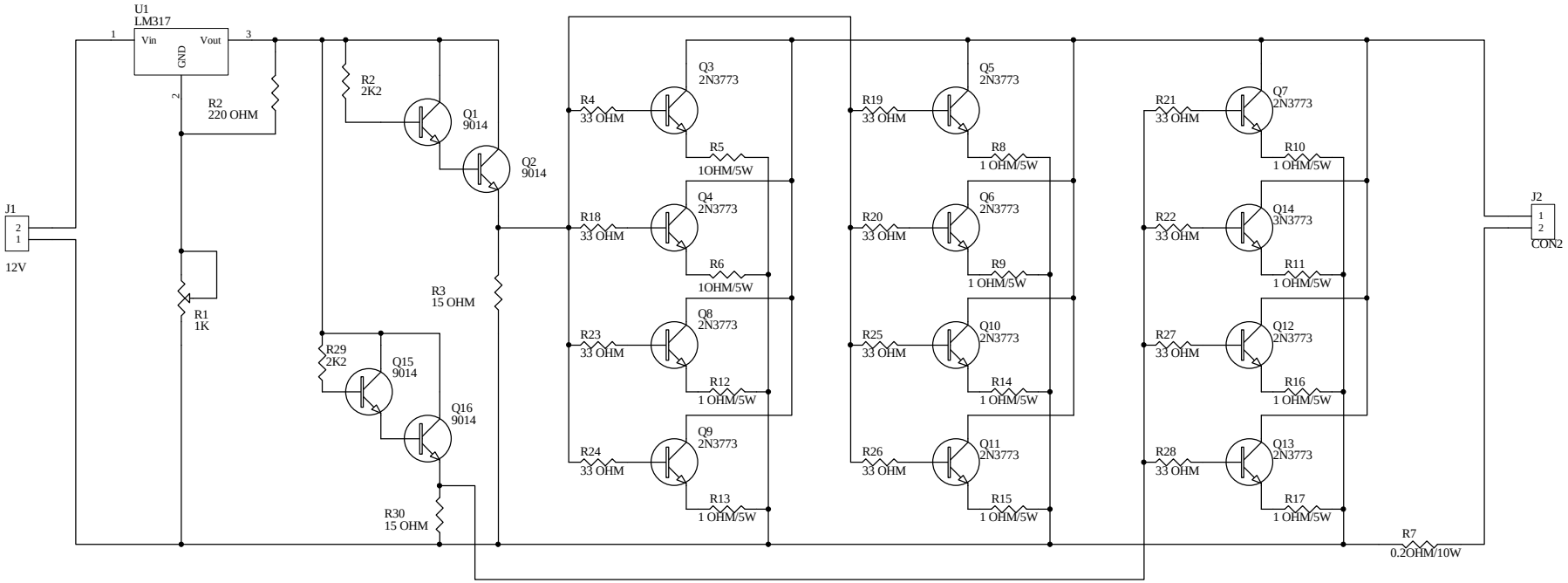

Title		
Size A3	Number	Revision
Date: 18-May-2013		Sheet of
File: E:\线路板文件\电源板\蝴蝶灯开关电源.Drawing.Lib		

PDF 檔案使用 "pdfFactory Pro" 試用版本建立 www.pdffactory.com