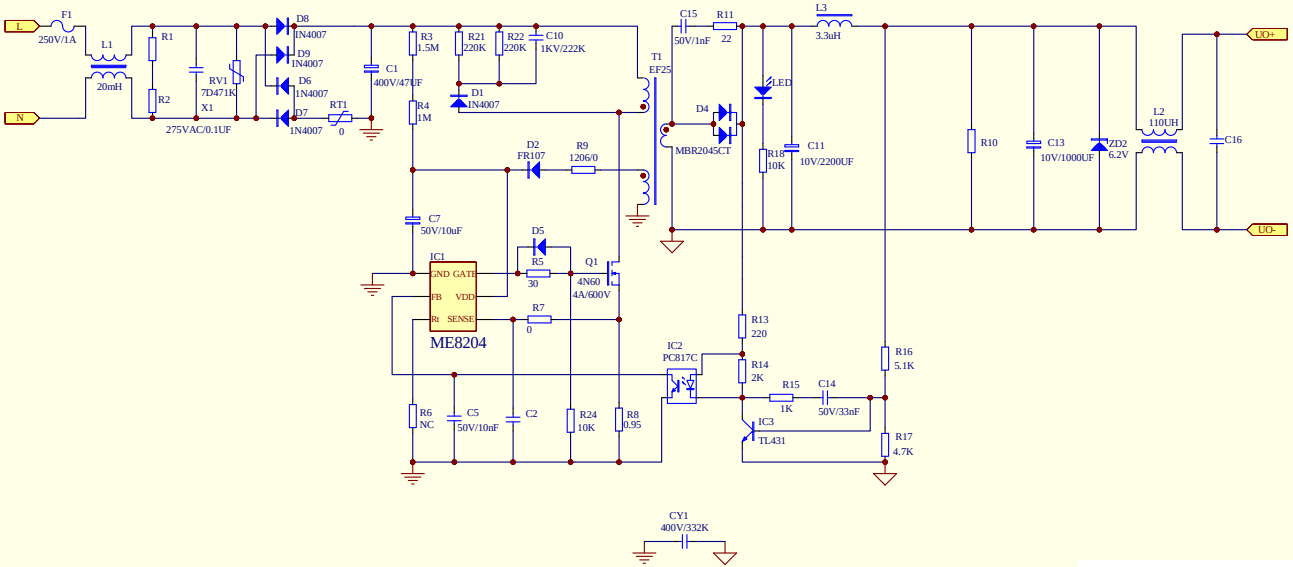

规格：5V4A
用途：适配器

方案提供联系方式：

深圳市金广通科技有限公司
王中胜
13713872494
0755-33016050
0755-33016105
khetg@foxmail.com
深圳市宝安区福永镇福永商会信息大厦410