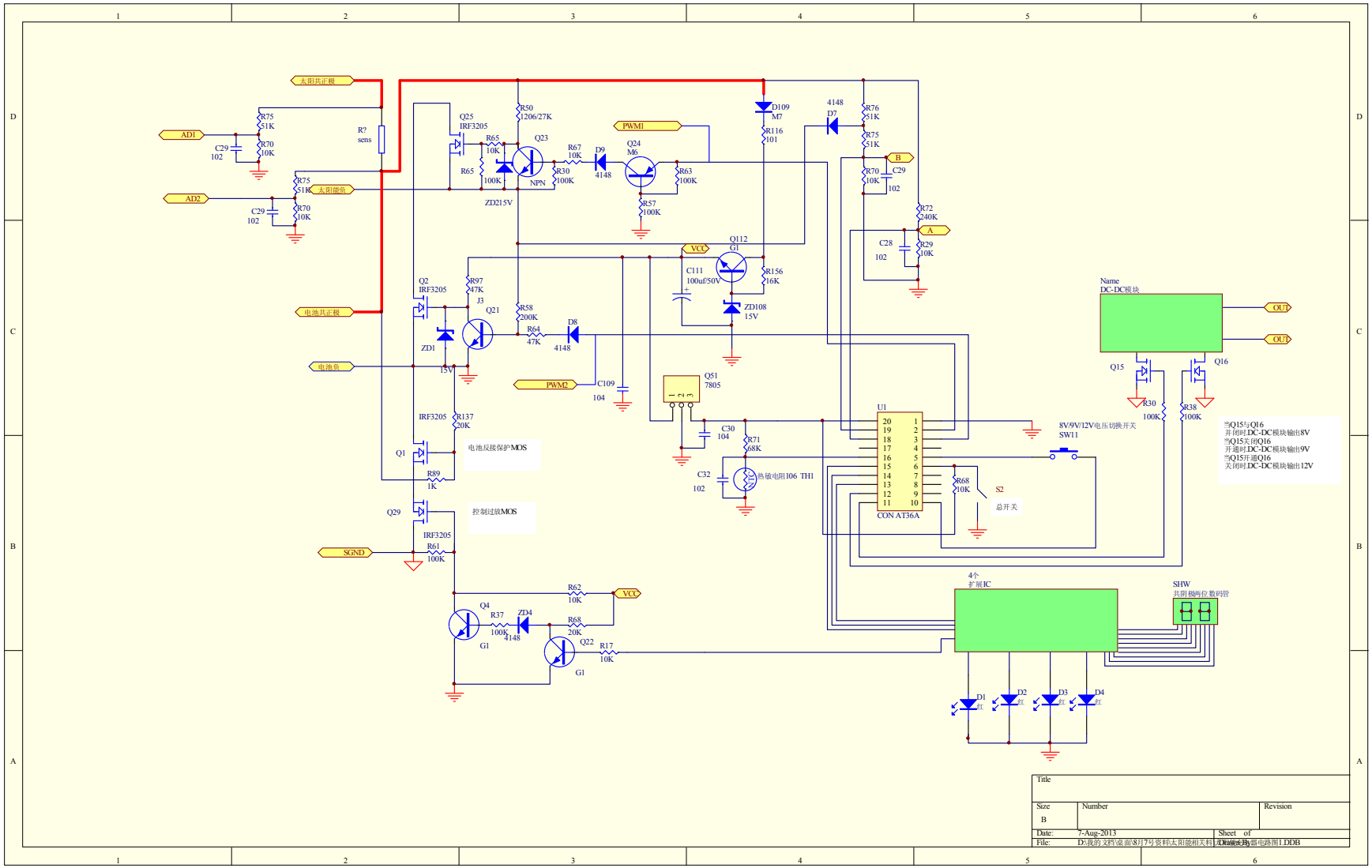
太阳共正极
AD1
AD2
R75 51K
R70 10K
C29 102
R? sens
太阳能负
Q25 IRF3205
R65 10K
R65 100K
Q23 NPN
ZD215V
R50 1206/27K
R30 100K
R67 10K
D9 4148
PWM1
Q24 M6
R57 100K
R63 100K
D109 M7
R116 101
4148 D7
R76 51K
R75 51K
B
R70 10K
C29 102
R72 240K
A
C28 102
R29 10K
VCC
Q112 G1
C111 100uf/50V
R156 16K
ZD108 15V
电池共正极
Q2 IRF3205
R97 47K
J3
Q21
R58 200K
R64 47K
D8 4148
ZD1 15V
电池负
PWM2
C109 104
Q51 7805
C30 104
R71 68K
C32 102
热敏电阻106 TH1
U1
CON AT36A
8V/9V/12V电压切换开关
SW11
R68 10K
S2
总开关
Name
DC-DC模块
OUT
OUT
Q15
Q16
R30 100K
R38 100K
当Q15与Q16
开闭时DC-DC模块输出8V
当Q15关闭Q16
开通时DC-DC模块输出9V
当Q15开通Q16
关闭时DC-DC模块输出12V
IRF3205 R137 20K
Q1
电池反接保护MOS
R89 1K
Q29
控制过放MOS
IRF3205
SGND
R61 100K
R62 10K
VCC
Q4
R37 100K
ZD4 4148
R68 20K
Q22
R17 10K
G1
4个
扩展IC
SHW
共阴极两位数码管
D1 红
D2 红
D3 红
D4 红
Title
Size B
Number
Revision
Date: 7-Aug-2013
Sheet of
File: D:\我的文档\桌面\设计7号资料\太阳能相关料\ZD\ZD6.Ddb
Drawn By:
控制器电路图1.DDB